MANUEL D'UTILISATION ET DES PIÈCES

MULTIQUIP®

MODÈLE
MC94SH/MC94PH
MC94SE/MC94PE
BÉTONNIÈRE
(MOTEURS À ESSENCE HONDA SÉRIE GX240 ET MOTEUR ÉLECTRIQUE 1,5 HP)

Révision no. 13 (2021-08-02)

Pour trouver la dernière révision de cette publication, veuillez visiter notre site Internet à l'adresse : www.multiquip.com

CE MANUEL DOIT TOUJOURS ACCOMPAGNER L'ÉQUIPEMENT.

AVERTISSEMENT
CANCER ET DOMMAGES
À L'APPAREIL
REPRODUCTEUR
www.P65Warnings.ca.gov
P/N 38707

⚠ AVERTISSEMENT

AVERTISSEMENT SILICOSE

Le broyage / découpage / perçage de la maçonnerie, du béton, du métal et d'autres matériaux contenant de la silice dans leur composition peut libérer de la poussière ou des brouillards contenant de la silice cristalline. La silice est un composant de base du sable, du quartz, de l'argile de brique, du granit et de nombreux autres minéraux et roches. L'inhalation répétée ou importante de silice cristalline présente dans l'air peut provoquer des maladies respiratoires graves ou mortelles, y compris la silicose. En outre, la Californie et d'autres autorités ont classé la silice cristalline respirable comme une substance connue pour causer le cancer. Lorsque vous coupez de tels matériaux, suivre toujours les précautions respiratoires mentionnées ci-dessus.

⚠ AVERTISSEMENT

DANGER POUR LA RESPIRATION

Le broyage / découpage / perçage de maçonnerie, de béton, de métal et d'autres matériaux peut générer de la poussière, des brouillards et des fumées contenant des produits chimiques connus pour causer des blessures ou des maladies graves ou mortelles, telles que les maladies respiratoires, le cancer, les anomalies congénitales ou d'autres dommages à la reproduction. Si vous n'êtes pas familier avec les risques associés au processus particulier ou au matériel en cours de coupe ou à la composition de l'outil utilisé, passer en revue la fiche technique de sécurité ou consulter votre employeur, le fabricant / fournisseur de matériel, les agences gouvernementales telles que OSHA et NIOSH et d'autres sources sur les matières dangereuses. La Californie et d'autres autorités, par exemple, ont publié des listes de substances connues pour causer le cancer, la toxicité pour la reproduction ou d'autres effets nocifs.

Contrôler la poussière, le brouillard et les fumées à la source lorsque cela est possible. À cet égard, utiliser de bonnes pratiques de travail et respecter les recommandations des fabricants ou fournisseurs, OSHA / NIOSH, et les associations ouvrières et professionnelles. L'eau doit être utilisée pour éliminer la poussière lorsque la coupe par voie humide est possible. Lorsque les risques liés à l'inhalation de poussière, de brouillards et de fumées ne peuvent être éliminés, l'opérateur et les spectateurs doivent toujours porter un respirateur approuvé par NIOSH / MSHA pour les matériaux utilisés.

Bétonnières Série MC94P/S

Avertissement proposition 65 2
Avertissements respiratoires/silicose..... 3
Table des matières..... 4
Liste de contrôle de la formation 6-12
Spécifications de la bétonnière/Bruit et vibrations..... 13
Moteur/ Spécifications du moteur électrique 14
Renseignements généraux..... 15
Composants de base (bétonnière) 16
Composants du moteur 17
Composants du moteur électrique 18-19
Directives de remorquage 20
Connexion de la chaîne de sécurité 21
Inspection 22-23
Démarrage 24-25
Fonctionnement..... 26-27
Entretien (moteur)..... 28-30
Entretien (bétonnière)..... 31-34
Dépannage (bétonnière)..... 35
Dépannage (moteur) 36-37
Explication des codes dans la colonne des remarques.. 38
Pièces de rechange suggérées..... 39

Illustrations des composantes

Ensemble plaque signalétique et autocollants 40-41
Ensemble barillet en plastique..... 42-43
Ensemble barillet en acier 44-45
Ensemble carrosserie..... 46-47
Ensemble de l'essieu..... 48-49
Assemblage du boîtier..... 50-51
Ensemble de plaque montage
pour moteur à essence 52-53
Ensemble de plaque montage
pour moteur électrique 54-55
Pièces de service du moteur..... 56-57

AVIS

Les spécifications et numéros de pièces sont sujets à changement sans préavis.

Liste de contrôle de la formation			
Non,	**Description**	**OK ?**	**Date**
1	Lire tout le manuel d'utilisation.		
2	Disposition de la machine, emplacement des composants, vérification des niveaux d'huile moteur.		
3	Circuit de carburant, procédure de ravitaillement.		
4	Fonctionnement des commandes (machine à l'arrêt).		
5	Commandes de sécurité, fonctionnement de l'interrupteur d'arrêt de sécurité.		
6	Procédures d'arrêt d'urgence.		
7	Transport et entreposage de la machine.		

Ne pas utiliser ou entretenir l'appareil avant de lire le manuel dans sa totalité. Veuillez constamment suivre les précautions de sécurité lors de l'utilisation de cet appareil. Ne pas lire et comprendre les messages de sécurité et les consignes d'utilisation peut avoir comme conséquence des blessures à vous-même et à d'autres.

MESSAGES DE SÉCURITÉ

Les quatre messages de sécurité montrés ci-après vous informeront des risques qui pourraient vous causer des blessures ou causer des blessures aux autres. Les messages de sécurité traitent spécifiquement du taux d'exposition de l'utilisateur et sont précédés par l'un des quatre mots : **DANGER, AVERTISSEMENT, ATTENTION** ou **AVIS.**

SYMBOLES DE SÉCURITÉ

DANGER

Indique une situation dangereuse qui, si elle n'est pas évitée, **ENTRAINERA** la **MORT** ou **DES BLESSURES GRAVES.**

AVERTISSEMENT

Indique une situation dangereuse qui, si elle n'est pas évitée, **PEUT ENTRAINER** la **MORT** ou **DES BLESSURES GRAVES.**

ATTENTION

Indique une situation dangereuse qui, si elle n'est pas évitée, **PEUT** entraîner **UNE BLESSURE LÉGÈRE** ou **MODÉRÉE.**

AVIS

Règle la question des pratiques non liées aux dommages corporels.

Des risques éventuels liés au fonctionnement de cet appareil seront cités avec des symboles de danger qui peuvent apparaître dans tout ce manuel en même temps que des messages de sécurité.

Symbole	Danger pour la sécurité
	Danger de gaz d'échappement mortels
	Danger de carburants explosifs
	Danger de brûlure
	Danger pièces en rotation

SÉCURITÉ GÉNÉRALE

⚠ ATTENTION

- **NE JAMAIS** utiliser cet appareil sans porter des vêtements de protection appropriés, lunettes incassables, protection des voies respiratoires, protecteurs auriculaires, bottes à embout d'acier et autres dispositifs de protection exigés par la fonction ou les règlements de ville et d'état.

- Éviter de porter des bijoux ou des vêtements amples qui pourraient s'accrocher aux commandes ou aux pièces mobiles, car cela peut provoquer des blessures graves.
- **NE JAMAIS** utiliser cet appareil quand vous ne vous sentez pas bien en raison de la fatigue, maladie ou prise médicamenteuse.

- **NE JAMAIS** utiliser cet appareil quand vous êtes sous l'influence de drogues ou d'alcool.

- **TOUJOURS** garder l'espace de travail libre de tous débris, outils etc. qui constitueraient un risque alors que l'appareil est en marche.
- **TOUJOURS** vérifier l'appareil pour s'assurer qu'il n'existe pas de fils ou de boulons desserrés avant de le faire démarrer.
- **NE PAS** utiliser l'appareil à d'autres fins ou applications que celles pour lesquelles il a été conçu.

AVIS

- Cet appareil devrait être utilisé uniquement par le personnel qualifié âgé de18 ans et plus.
- Chaque fois que cela est nécessaire, remplacer les étiquettes de plaque signalétique, de fonctionnement et de sécurité quand elles deviennent difficiles à lire.
- Le fabricant n'assume aucune responsabilité pour tout accident dû à une modification de l'appareil. Toute modification non autorisée de l'appareil annulera toutes les garanties.
- **NE JAMAIS** utiliser des accessoires ou des pièces d'assemblage qui ne sont pas recommandés par Multiquip pour cet appareil. Des dommages à l'appareil et/ou des blessures pourraient en résulter.
- **TOUJOURS** connaître l'emplacement du plus proche **extincteur à incendie.**

- **TOUJOURS** connaître l'emplacement de la **trousse de secours la plus proche.**

- **TOUJOURS** connaître l'emplacement du téléphone le plus proche ou **garder un téléphone sur le lieu de travail.** Avoir également, les numéros de téléphone **de l'ambulance, médecin** et **des sapeurs-pompiers les plus proches.** Ces informations ont une valeur inestimable en cas d'urgence.

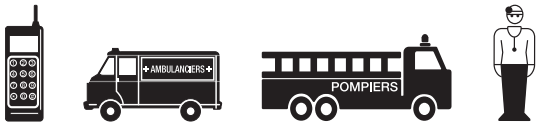

SÉCURITÉ DU MÉLANGEUR

⚠ DANGER

- **NE JAMAIS** faire fonctionner l'appareil dans une atmosphère explosive ou à proximité de matériaux combustibles. Une explosion ou un incendie pourrait se produire et causer des blessures **graves, voire la mort**.

- **NE PAS** mélanger **des substances** inflammables **ou** explosives.

AVERTISSEMENT

- **NE JAMAIS** placer vos mains à l'intérieur du tambour pendant le démarrage ou le fonctionnement de cet appareil.

- **NE JAMAIS** déconnecter **tout dispositif d'urgence ou de sécurité.** Ces dispositifs ont pour but de protéger l'utilisateur. La déconnexion de ces dispositifs peut causer **des blessures graves, des lésions corporelles ou même la mort**. La déconnexion de n'importe lequel de ces dispositifs annulera toutes les garanties.
- Avant de faire fonctionner le mélangeur, s'assurer que l'écran de sécurité est en place et correctement monté.

ATTENTION

- **NE JAMAIS** lubrifier les composants ou tenter de faire des réparations lorsque la machine est en marche.

AVIS

- **TOUJOURS** garder la machine dans un bon état de fonctionnement.
- **TOUJOURS** s'assurer que le mélangeur est sur un sol nivelé avant l'utilisation.
- Fixer les dommages à la machine et remplacer toutes les pièces cassées immédiatement.
- **NE PAS** faire basculer le mélangeur sur l'ouverture du tambour lorsque celui-ci est en rotation.
- S'assurer que le tambour tourne pendant son remplissage et sa vidange.
- **TOUJOURS** entreposer l'appareil correctement lorsqu'il n'est pas utilisé. L'appareil doit être entreposé dans un endroit propre et sec hors de portée des enfants et du personnel non autorisé.
- **TOUJOURS** veiller à ce que le mélangeur soit propre et exempt de matières sèches. **NE PAS** laisser des débris s'accumuler à l'intérieur du tambour. Garder le tambour, le châssis et les roues propres. Les débris en excès peuvent tomber sur la route ou s'accumuler sur le châssis et les roues, créant un déséquilibre qui entraîne une usure prématurée du métal.

SÉCURITÉ DU MOTEUR (MODÈLES À ESSENCE UNIQUEMENT)

DANGER

- Les gaz d'échappement du carburant du moteur contiennent du monoxyde de carbone toxique. Ce gaz est incolore et inodore et peut causer la mort s'il est inhalé.
- Le moteur de cet appareil exige un débit d'air de refroidissement continu approprié. **NE JAMAIS** utiliser cet appareil dans un espace clos ou étroit où la circulation d'air est restreinte. Si la circulation d'air est restreinte, elle causera des blessures aux personnes et à la propriété et de sérieux dommages à l'appareil ou au moteur.

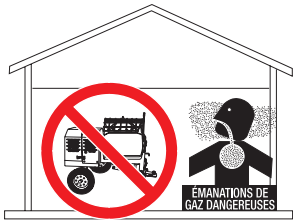

AVERTISSEMENT

- **NE PAS** mettre les mains ou les doigts à l'intérieur du compartiment moteur quand le moteur est en marche.
- **NE JAMAIS** faire marcher le moteur sans les boucliers thermiques ou les barrières de sécurité.
- Garder les doigts, les mains, les cheveux et les vêtements loin de toutes les pièces mobiles pour éviter les blessures.

- **NE PAS** retirer le bouchon de vidange d'huile à moteur alors que le moteur est encore chaud. L'huile chaude jaillira du réservoir d'huile et causera des brûlures graves à toute personne qui se trouve à proximité du mélangeur.

ATTENTION

- **NE JAMAIS** toucher le collecteur d'échappement, le silencieux ou le cylindre lorsqu'ils sont chauds. Laisser ces pièces se refroidir avant de faire des réparations.

- S'assurer que l'opérateur sait comment, et est capable de **couper** le moteur en cas d'urgence.

AVIS

- **NE JAMAIS** mettre en marche un moteur sans filtre à air ou avec un filtre à air sale. Des dommages graves au moteur peuvent se produire. Vérifier le filtre à air fréquemment pour éviter toute défaillance du moteur.
- **NE JAMAIS** changer les réglages d'usine du moteur ou du régulateur de régime. Des dommages au moteur ou au matériel peuvent survenir avec des plages de vitesse au-delà du maximum permis.

SÉCURITÉ DU CARBURANT (MODÈLES À ESSENCE UNIQUEMENT)

DANGER

- **NE PAS** allumer le moteur à proximité de carburant ou de liquides inflammables renversés. Le carburant est hautement inflammable et ses vapeurs peuvent causer une **explosion** si elles s'enflamment.
- **TOUJOURS** faire le plein dans un endroit bien aéré, loin des étincelles et des flammes nues.
- **TOUJOURS** faire très attention lors de la manipulation de liquides **inflammables** .
- **NE PAS** remplir le réservoir de carburant lorsque le moteur est en marche ou s'il est chaud.
- **NE PAS** trop remplir le réservoir car le carburant renversé peut s'enflammer s'il entre en contact avec des parties chaudes du moteur ou des étincelles provenant du système d'allumage.
- Conserver le carburant dans des récipients appropriés, dans des endroits bien aérés loin des étincelles et des flammes.
- **NE JAMAIS** utiliser le carburant comme agent de nettoyage.
- **NE PAS** fumer près ou dans les environs de l'appareil. **Un incendie ou une explosion** pourraient résulter des vapeurs de carburant ou si du carburant est renversé sur un moteur chaud.

SÛRETÉ DU GÉNÉRATEUR

Si vous utilisez in générateur pour alimenter le mélangeur, consulter la section applicable des informations de sécurité du manuel du générateur.

SÉCURITÉ DES MOTEURS ÉLECTRIQUES (MODÈLES ÉLECTRIQUES UNIQUEMENT)

AVIS

- Faire fonctionner le moteur électrique uniquement à la tension indiquée sur la plaque signalétique.
- **NE PAS** pulvériser de l'eau sur le moteur électrique.
- **TOUJOURS** débrancher la fiche d'alimentation de la source d'énergie avant de déplacer le mélangeur.
- **TOUJOURS** s'assurer que l'interrupteur de marche/arrêt ON/OFF du moteur électrique est en position d'arrêt **OFF** lorsqu'il n'est pas utilisé et avant d'insérer la fiche d'alimentation du mélangeur dans une prise de courant alternatif.

Sécurité du cordon/câble d'alimentation

DANGER

- **NE JAMAS** permettre aux cordons ou câbles d'alimentation d'être immergés **dans l'eau.**
- **NE JAMAIS** utiliser des câbles ou cordons d'alimentation **endommagés** ou **usés** pour brancher l'appareil au générateur. Inspecter l'isolation pour détecter les coupures.
- **NE JAMAIS** saisir ou toucher un cordon ou un câble d'alimentation avec les mains mouillées. Il y a possibilité de **choc électrique, d'électrocution ou de mort.**

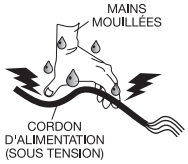

- S'assurer que les câbles électriques sont connectés d'une manière sécuritaire. Des raccordements incorrects peuvent causer des chocs électriques et des dommages au mélangeur.

ATTENTION

- S'assurer que les câbles et les cordons ne risquent pas de trébucher ou de rester coincés sous le mélangeur.

AVIS

- **TOUJOURS** s'assurer qu'un cordon d'alimentation ou une rallonge adéquat a été sélectionné pour la tâche.

SÉCURITÉ DE TRANSPORT

ATTENTION

- **NE JAMAIS** permettre à une personne ou à un animal de se tenir sous l'appareil pendant qu'il est soulevé.

AVIS

- **TOUJOURS** veiller à ce que les fourches du chariot élévateur soient insérées le plus loin possible dans les poches (le cas échéant) lorsque vous soulevez le mélangeur.
- **TOUJOURS** arrêter le moteur avant de le déplacer.
- **NE JAMAIS** soulever l'appareil pendant que le moteur est toujours en marche.
- Bien serrer le bouchon du réservoir de carburant et fermer le robinet de carburant pour éviter tout déversement.
- **NE PAS** soulever la machine à des hauteurs qui ne sont pas nécessaires.
- **TOUJOURS** attacher le matériel pendant le transport en le sécurisant avec une corde.
- **NE JAMAIS** incliner le moteur à des angles extrêmes pendant le levage car l'huile pourrait graviter dans la culasse, et rendre le moteur difficile à démarrer.

SÉCURITÉ DE REMORQUAGE

⚠ ATTENTION

- En plus de respecter ***les règles de sécurité de remorquage du Department of Transportation (DOT)***, vérifier les règles de sécurité de remorquage de votre comté ou de votre état avant de remorquer le mélangeur.
- Dans le but de réduire la possibilité d'accidents en cours de transport du mélangeur sur la voie publique, **TOUJOURS** veiller à ce que le véhicule remorqueur n'ait pas de problèmes mécaniques et qu'il soit en bon état de fonctionnement.
- **TOUJOURS** arrêter le moteur avant le transport et placer le robinet de carburant sur la position d'arrêt **OFF**.
- **TOUJOURS** vérifier l'état d'usure de l'attelage et de l'accouplement. **NE JAMAIS** remorquer un mélangeur dont l'attelage, accouplements, chaînes, etc. sont défectueux.
- Vérifier la pression des pneus du véhicule remorqueur et le mélangeur. ***Les pneus du mélangeur doivent être gonflés à 50 psi à froid***. Vérifier également l'état d'usure de la bande de roulement des pneus sur le véhicule et le mélangeur.
- **TOUJOURS** s'assurer que le mélangeur est équipé d'une **chaîne de sécurité.**
- **TOUJOURS** attacher correctement les chaînes de sécurité du mélangeur au véhicule de remorquage.
- La vitesse maximale de remorquage sur autoroute est de **55 MPH** sauf indication contraire. La vitesse recommandée de remorquage hors-terrain doit être inférieure ou égale à **15 MPH** selon le type de terrain .
- Éviter les arrêts et les départs brusques. Ceux-ci peuvent provoquer un dérapage ou une mise en portefeuille. Les démarrages et arrêts progressifs et en douceur améliorent le remorquage.
- Éviter les virages serrés pour prévenir les retournements.
- Le mélangeur doit être de niveau à tout moment lors du remorquage.
- Soulever et verrouiller le support de roue du mélangeur dans la position **RELEVÉE** lors du remorquage.
- Mettre ***des cales*** sous les roues du mélangeur pour l'empêcher **de rouler** lorsqu'il est stationné.

SÉCURITÉ DE L'ENVIRONNEMENT/ DÉCLASSEMENT

AVIS

Le déclassement est un processus contrôlé utilisé pour mettre au rebut en toute sécurité une pièce d'équipement qui n'est plus réparable. Si l'appareil pose un risque de sécurité inacceptable et irréparable dû à l'usure ou à des dommages ou s'il n'est plus rentable de l'entretenir (s'il a dépassé sa durée de fiabilité) et doit être déclassé (démolition et démantèlement), veuillez suivre les règles ci-dessous.

- **NE PAS** verser les déchets, ou l'huile directement sur le sol, dans un égout ou dans n'importe quel point d'eau.
- Communiquer avec le ministère des travaux publics de votre pays ou avec l'organisme de recyclage de votre région en vue de procéder à l'élimination appropriée de tout composant électrique, déchets ou huiles associés à cet appareil.

- Lorsque le cycle de vie de cet appareil prend fin, retirer la batterie (le cas échéant) et la porter à des installations adéquates pour la récupération du plomb. Respecter les consignes de sécurité lors de la manipulation de batteries contenant de l'acide sulfurique.
- Lorsque le cycle de vie de cet appareil prend fin, il est recommandé d'envoyer le châssis du mélangeur et toutes les autres pièces métalliques à un centre de recyclage.

Le recyclage des métaux comprend le recueil du métal à partir de produits mis au rebut et sa transformation en matières premières à utiliser dans la fabrication d'un nouveau produit.

Les organismes de recyclage ainsi que les fabricants encouragent le processus de recyclage des métaux. L'utilisation d'un centre de recyclage des métaux favorise les économies d'énergie.

INFORMATIONS SUR LES ÉMISSIONS

AVIS

Le moteur à essence utilisé dans cet appareil a été conçu pour réduire les concentrations nocives de monoxyde de carbone (CO), d'hydrocarbures (HC) et d'oxydes d'azote (NOx) contenus dans les gaz d'échappement des moteurs à essence.

Ce moteur a été certifié conforme aux exigences de l'Agence de protection de l'environnement des États-Unis (EPA) sur les émissions par évaporation dans la configuration installée.

Toute tentative de modification ou d'ajustement du système antipollution du moteur par des personnes non autorisées n'ayant pas reçu une formation adéquate, pourrait endommager l'appareil ou créer une situation dangereuse.

En outre, la modification du système de carburant peut modifier le taux d'émissions par évaporation, entraînant ainsi des amendes ou d'autres pénalités.

Étiquette de contrôle des émissions

L'étiquette de contrôle des émissions est une partie intégrante du système antipollution et est strictement contrôlée par la loi.

L'étiquette doit demeurer apposée au moteur pendant toute sa durée de vie.

Si une nouvelle étiquette de contrôle des émissions est nécessaire, prière de communiquer avec le distributeur de moteurs agréé.

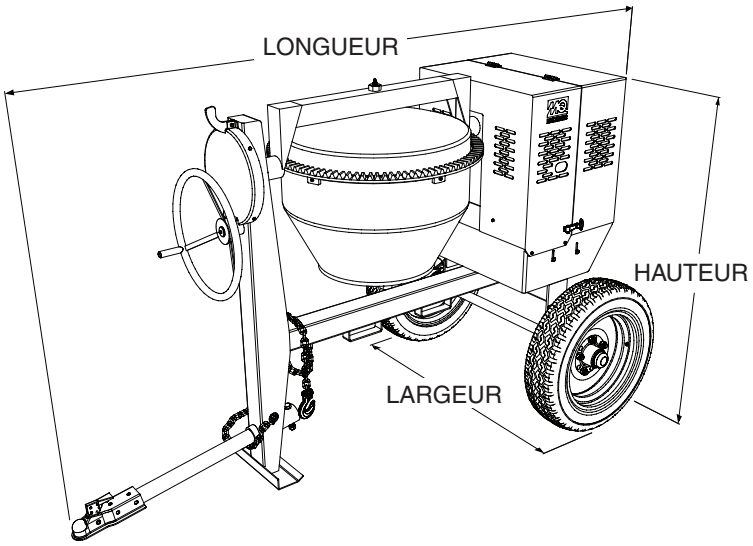

Figure 1. Dimensions

Tableau 1. Spécifications/Dimensions série MC94SP	
Hauteur	63 po. (1 600 mm)
Largeur	51 po. (1 296 mm)
Longueur	103 po. (2 616 mm)
Capacité maximale de mélange	9 pi cu (170 litres)
Capacité du sac	1 à 1,5 sac)
Poids - avec moteur/moteur électrique	755 lbs. (342 KG)

Tableau 2. Bruit et vibrations MC94SP (essence uniquement)	
Niveau de puissance acoustique garanti conforme à ISO 11201:2010 au niveau de l'enceinte de l'opérateur en dB(A)	À DÉT.
Niveau de puissance acoustique garanti conforme à ISO 3744:2010 en dB(A)	À DÉT.

REMARQUES :

1. *La pression acoustique et les niveaux de puissance sont des mesures pondérées « A » conformément à la norme ISO 226:2003 (ANSI S1.4-1981). Ils sont mesurés avec les conditions de fonctionnement de la machine qui génèrent les valeurs les plus répétables mais les plus élevées des niveaux sonores. Dans des circonstances normales, le niveau sonore varie en fonction de l'état du matériau traité.*
2. *Le niveau de vibration indiqué est la somme vectorielle des valeurs d'amplitudes MQ (Moyenne quadratique) sur chaque axe, normalisé selon une période d'exposition de 8 heures, et obtenu à l'aide des conditions de fonctionnement de la machine générant les valeurs les plus répétables, mais les plus élevées, conformément aux normes applicables pour la machine.*

Tableau 3. Moteur/ Spécifications du moteur électrique		
Modèle	**HONDA GX240K1QX2 GX240UT1QA2**	**Baldor 35LYL229**
Type	Moteur horizontal à essence, refroidi par l'air, 4 temps, monocylindrique,à soupapes en tête	1,5 HP, 1Ø-120/240 V.c.a, Moteur électrique
Course x alésage	2,9 po. x 2,3 po. (73 mm x 58 mm)	N/D
Cylindrée	14,81 po cu (242 cc)	N/D
Puissance max	8.0H.P./3,600 rpm	1,5 HP/ 1725 rpm
Capacité du réservoir de carburant	1,59 gallons américains (6,0 litres)	N/D
Combustible	Essence sans plomb d'automobile	N/D
Capacité d'huile de graissage	1,16 qt. (1,1 litres)	N/D
Méthode de contrôle de la vitesse	Type centrifuge Fly-weight	N/D
Méthode de démarrage	Démarrage à rappel	Électrique
Tension d'alimentation	N/D	120/240 V.c.a, 1Ø
Dimensions (L x l x H)	14,0 x 16,9 X 16,1 po. (355 X 430 X 410 mm)	15,55 x 8,65 X 9,06 po. (395 X 220 X 230 mm)
Poids sec net	55,1 lbs (25,0 Kg.)	Environ 12 livres (5,4 kg.)

Tableau 4. Conseils pour les mélanges								
Applications	**Rapports de mélange**	**Quantités de lots**					**Rendement approximatif des lots**	
		Sac de ciment 112 lb (50 kg)	**Sable**		**Pierre**			
			Cu. Pi.	**Ltre**	**Cu. Pi.**	**Ltre**	**Cu. Pi.**	**Ltre**
Le plus courant	1:2:4	1/2 sac	1¼	35	2½	71	3	85
Fondations	1:3:6	1/3 sac	1¼	35	2½	71	2¾	78
Béton brut de décoffrage	1:4:8	1/4 sac	1¼	35	2½	71	2¾	78
Étanchéité des sols, des réservoirs, des fosses, etc.	1:1½:3	2/3 sac	1¼	35	3	71	3	85

APPLICATION

Cette bétonnière est ***uniquement*** destinée à la production de ***béton***. La bétonnière doit être utilisée conformément à son objectif visé et ne convient pas pour mélanger des substances ***inflammables*** ou ***explosives***. La bétonnière ***ne doit pas être utilisée*** dans une atmosphère explosive. Utilisez Tableau 4 (Conseils de mélange) comme guide lors du mélange du béton pour diverses applications.

CENTRALES ÉLECTRIQUES

La bétonnière peut être alimentée par un un moteur à essence Honda GX240 à 4 temps, refroidi par air, ou par un moteur électrique de 1,5 HP. Reportez-vous à Tableau 3 pour obtenir des informations spécifiques sur le moteur ou le moteur électrique

ÉLECTRIQUE

Si la bétonnière est équipée d'un ***moteur électrique***, s'assurer que la puissance fournie au moteur correspond à la tension indiquée sur l'étiquette du moteur. Si le moteur électrique n'est pas alimenté à la bonne tension, il subira de graves dommages électriques.

Toujours s'assurer que l'interrupteur de marche/arrêt ***OFF/ON*** du moteur électrique est en position d'arrêt ***OFF*** avant de mettre le moteur sous tension.

Il est ***fortement recommandé*** lorsque vous insérez le cordon d'alimentation de la bétonnière dans une prise, d'utiliser une prise G.F.C.I. (***disjoncteur différentiel de fuite à la terre***) (applications 120 V.c.c).

MATÉRIEL

Vérifier tout le matériel de la bétonnière avant de commencer. Périodiquement inspecter tout le matériel. Un matériel mal fixé peut contribuer à une défaillance précoce des composants et à de mauvaises performances. Utiliser Tableau 5 comme directive générale lorsque le serrage de la quincaillerie de la bétonnière est nécessaire. N'oubliez pas que tous les composants de la quincaillerie de la bétonnière doivent être serrés.

Tableau 5. Recommandations sur le couple de serrage de la quincaillerie

Diamètre de la quincaillerie	Couple de serrage (pi-lbs)
5/ 16 pouces x 18	14
3/ 8 pouces x 16	24
3/ 8 pouces x 24	37
1/ 2 pouces x 13	39
1/ 2 pouces x 13 (qualité 8)	90

ENTRETIEN MOTEUR

Pour l'entretien de base du moteur, se reporter à la section sur l'entretien du moteur dans ce manuel. Pour obtenir des informations plus détaillées sur l'entretien du moteur, se reporter au manuel du propriétaire du moteur Honda fourni avec votre moteur.

BARRES DE REMORQUAGE EN OPTION

Cette bétonnière peut être configurée pour être utilisée avec différents types de barres de remorquage (boule, boucle et tige). Référence Figure 2. Contacter le service commercial de MQ pour obtenir la barre de remorquage souhaitée.

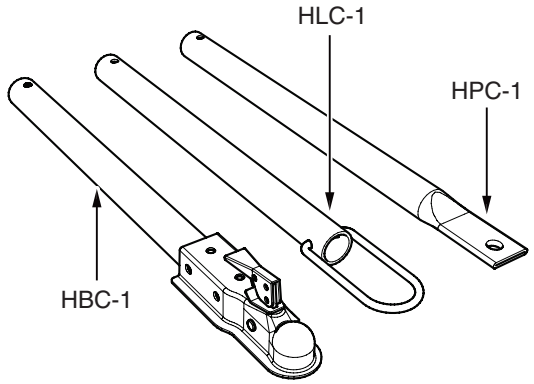

BARRES DE REMORQUAGE EN OPTION

Figure 2. Barres de remorquage en option

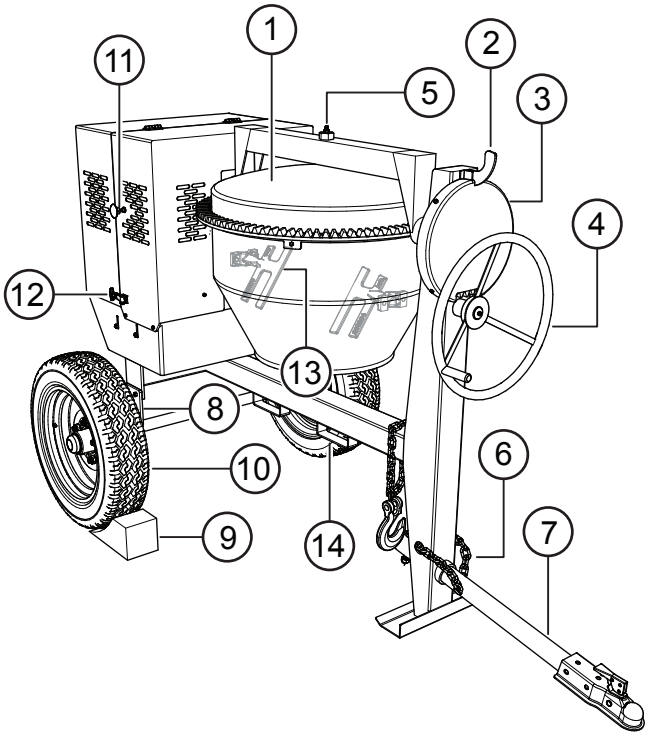

Figure 3. Principaux composants de la bétonnière

1. **Tambour de mélange en acier** — Cette bétonnière utilise un tambour de mélange ***en acier*** de 6 pieds cubes. Ce tambour doit être utilisé pour le mélange du béton. Toujours nettoyer le tambour après chaque utilisation. **NE PAS** utiliser ce tambour de mélange pour le mélange de liquides volatils.

2. **Loquet de vidange** — Pour faire tourner le tambour de mélange, ce loquet doit être en position soulevée. Pour verrouiller le tambour, placez le loquet en position abaissée.

3. **Protection de l'engrenage de vidange** — **NE JAMAIS** faire fonctionner le mélangeur si cette protection est enlevée. Son but est d'empêcher la saleté et les débris de pénétrer dans le mécanisme de vidange. De plus, les vêtements de l'opérateur pourraient s'emmêler dans l'engrenage de vidange et causer des blessures graves.

4. **Volant** — Tourner ce volant dans le sens horaire ou dans le sens anti-horaire pour faire tourner le tambour de mélange. N'oubliez pas que le verrou de déversement doit être en ***position soulevée*** pour pouvoir faire tourner le tambour de mélange.

5. **Raccords Zerk** — Il y a ***quatre*** raccords Zerk à graisser qui doivent être lubrifiés, trois sont sur **l'étrier**, et le dernier est situé au centre du ***volant***. Lubrifier ces raccords comme indiqué dans la section d'entretien de ce manuel.

6. **Chaîne de sécurité** — Cette bétonnière utilise une chaîne de sécurité zinguée de 3/16 po d'épaisseur et de 72 po de long. ***TOUJOURS*** raccorder la chaîne de sécurité lors du remorquage.

7. **Barre de remorquage** — Cette bétonnière utilise différentes barres de remorquage, veuillez vous référer au dessin d'assemblage du châssis et à la liste des pièces de ce manuel pour déterminer quelle barre de remorquage répond à vos besoins.

8. **Suspension à ressort** — Cette bétonnière utilise une suspension à ***ressort***. Vérifier l'allongement et le serrage des trous de boulons de la quincaillerie de montage. Voir la section d'entretien de ce manuel pour l'entretien recommandé.

9. **Cales** — Placez ces cales (non incluses dans l'emballage de la bétonnière) sous chaque roue de la bétonnière pour éviter qu'elle ne roule, lorsque celle-ci n'est pas reliée au véhicule de remorquage.

10. **L'épaisseur des pneus** — Le nombre de plis (couches) est coté en lettres. Cette bétonnière utilise des pneus de 13 pouces à 2 plis. Remplacer uniquement par des pneus du type recommandé.

11. **Interrupteur de marche/arrêt ON/OFF (essence uniquement)** — Cet interrupteur est fourni sur *les bétonnières équipées de moteurs* ***à essence*** uniquement et est situé sur le côté du boîtier de la bétonnière. Lorsqu'il est activé, il arrête le moteur. Le tirer pour démarrer le moteur.

12. **Boîtier/loquet** — Enferme le moteur et le moteur électrique. **NE JAMAIS** faire fonctionner la bétonnière si le boîtier est enlevé. Utiliser des loquets pour fixer le boîtier du compartiment moteur.

13. **Lames de mélange (acier)** — Utilisées pour le mélange du béton. Lorsque les lames montrent des signes d'usure, l'ensemble du tambour de mélange en acier doit être remplacé. Voir l'ensemble tambour de mélange en acier dans la section des pièces de ce manuel.

14. **Poches pour chariot élévateur** — Lorsqu'il est nécessaire de soulever la bétonnière, utiliser ces poches pour chariot élévateur pour soulever la bétonnière. N'oubliez pas d'insérer les fourches du chariot élévateur à fourche d'au moins 24 pouces dans les poches de levage.

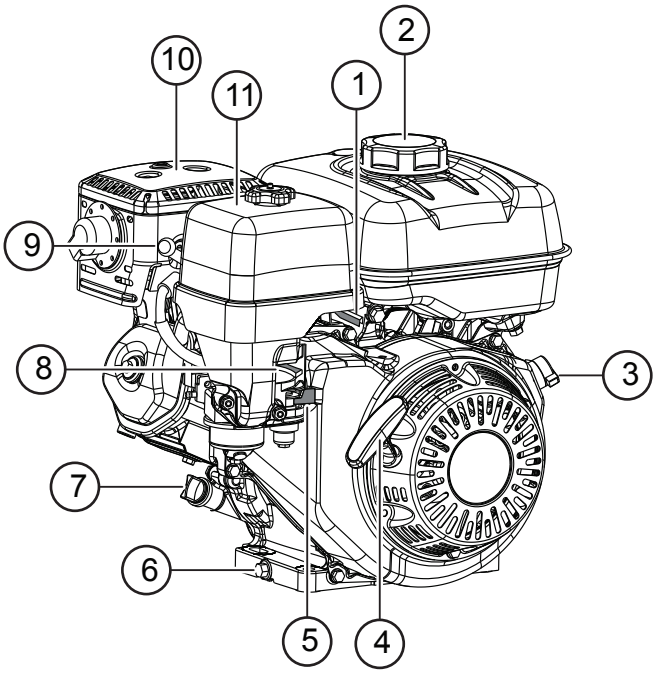

Figure 4. Composantes du moteur

ENTRETIEN INITIAL

Le moteur (Figure 4) doit être examiné pour assurer la lubrification appropriée et doit être ravitaillé en carburant avant utilisation. Se référer au manuel du fabricant pour les instructions et les détails d'utilisation et de l'entretien du moteur.

1. **Levier d'accélérateur** – Utiliser pour ajuster le régime du moteur.
2. **Bouchon du goulot d'essence/réservoir de carburant** – Retirer le bouchon pour ajouter de l'essence sans plomb au réservoir. Faire le plein avec de l'essence sans plomb. Consulter Tableau 3 pour la capacité du réservoir de carburant S'assurer que le bouton est bien serré. **NE PAS** trop remplir. Pour plus d'information, se référer au manuel du propriétaire du moteur Honda.

⚠ DANGER

Ajouter du carburant au réservoir seulement lorsque le moteur est arrêté et qu'il a eu le temps de se refroidir. Dans le cas d'un déversement de carburant, **NE PAS** tenter de démarrer le moteur avant que le résidu de carburant ne soit complètement nettoyé et que la zone entourant le moteur soit sèche.

3. **Bouton de marche/arrêt On/Off du moteur** – la position de marche **ON** permet de démarrer le moteur, la position d'arrêt **OFF** arrête le moteur .
4. **Démarreur manuel (câble de démarrage)** — Méthode de démarrage manuelle. Tirer la poignée du démarreur jusqu'à sentir une résistance, puis tirer vigoureusement et sans secousses.
5. **Levier de robinet à essence** – **OUVRIR** pour permettre la circulation du carburant, **FERMER** pour arrêter le flux de carburant.
6. **Bouchon de vidange d'huile** – Retirer ce bouchon pour enlever l'huile du carter de vilebrequin du moteur.
7. **Jauge d'huile/Bouchon de remplissage d'huile** – Retirer ce bouchon pour voir si le niveau d'huile de moteur est bas. Ajouter l'huile par cet orifice de remplissage comme recommandé dans Tableau 7.
8. **Levier de l'étrangleur** – utilisé pour le démarrage du moteur à froid, ou dans des conditions climatiques froides. L'étrangleur enrichit le mélange de carburant.
9. **Bougie d'allumage** – Fournit l'étincelle au système d'allumage. Régler l'écartement des bougies d'allumage conformément aux instructions du fabricant du moteur. Nettoyer les bougies une fois par semaine.
10. **Silencieux** – utilisé pour réduire le bruit et les émissions. **NE JAMAIS** le toucher lorsqu'il est ***chaud !***
11. **Filtre à air** – Empêche la saleté et d'autres débris de pénétrer dans le système de carburant. Retirer l'écrou à oreilles situé sur le dessus du boîtier de filtre à air pour accéder à l'élément filtrant.

AVIS

La mise en marche du moteur sans filtre à air, avec un filtre à air endommagé, ou avec un filtre qui a besoin d'être remplacé, permettra aux saletés d'entrer dans le moteur, entraînant son usure rapide.

MOTEUR ÉLECTRIQUE

Pour la lubrification et le bon fonctionnement du moteur électrique, se reporter au livret d'instructions du moteur électrique fourni avec le moteur.

Protéger le moteur électrique de la poussière autant que possible et garder les ouvertures de ventilation propres.

ATTENTION

NE PAS pulvériser de l'eau à aucun moment sur le moteur électrique.

NE PAS faire fonctionner le moteur électrique dans un environnement explosif.

Le moteur électrique utilisé sur cette bétonnière est un moteur monophasé, 1/2 HP @120 Vc.c. Faire particulièrement attention à la plaque signalétique du moteur électrique lorsque vous l'alimentez en électricité. Une alimentation électrique incorrecte peut endommager gravement le moteur et ***provoquer des blessures corporelles graves !***

Toujours s'assurer que le moteur est alimenté à la bonne tension. Les exigences en matière de tension d'entrée figurent sur la plaque signalétique du moteur électrique.

CONNEXIONS DE L'ALIMENTATION DU MOTEUR ÉLECTRIQUE

Un câble électrique de 12 pouces (Figure 6) est fourni avec le moteur électrique pour le brancher à une source d'alimentation.

Le moteur électrique fourni avec la bétonnière est configuré en usine pour un fonctionnement avec mise à la terre de 120 V.c.c.

Les moteurs peuvent griller lorsque la tension du secteur est inférieure de 10 % à la tension nominale du moteur. Si vous n'utilisez pas la tension appropriée, le moteur surchauffera et actionnera l'interrupteur de surcharge.

Si la protection contre les surcharges se déclenche en raison d'une tension inadéquate ou de tout autre dysfonctionnement, mettre l'interrupteur principal du moteur en position d'arrêt **OFF** et corriger le problème, appuyer sur le bouton de l'interrupteur de réinitialisation, puis mettre l'interrupteur principal en position de marche **ON**.

AVIS

Il est fortement recommandé que tout le câblage électrique soit effectué par un ***électricien agréé***. Faire particulièrement attention à la plaque signalétique du moteur électrique. S'assurer que la tension fournie au moteur électrique correspond à la tension de fonctionnement requise imprimée sur la plaque signalétique.

INTERRUPTEUR DE CHANGEMENT DE TENSION DU MOTEUR ÉLECTRIQUE

1. **TOUJOURS** s'assurer que l'interrupteur de marche/arrêt ON/OFF du moteur électrique est en position d'arrêt « OFF » et que le cordon d'alimentation est débranché de la source de courant.
2. Retirer le boulon et l'écrou de verrouillage du commutateur de tension (Figure 5). Changer la position de l'interrupteur de changement de tension à bascule de 120 V.c.c à 240 V.c.c. La bétonnière est câblée en usine pour un fonctionnement à 120 V.c.c.
3. Réinstaller le boulon et l'écrou de verrouillage de l'interrupteur de changement de tension.

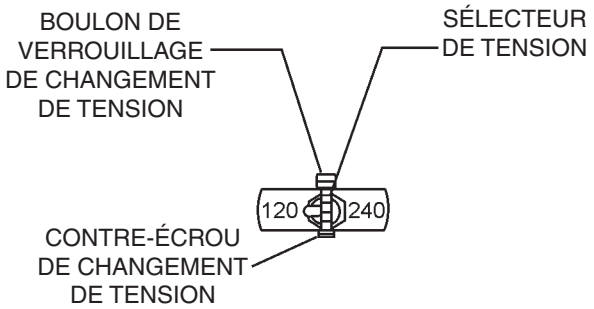

Figure 5. Interrupteur de changement de tension

4. **Important !**, lorsque vous changez la tension d'entrée du moteur électrique de 120 à 240 V.c.c, la fiche du cordon d'alimentation du moteur électrique doit également être changée. Voir le tableau 6 et Figure 6.

Tableau 6. Informations de câblage du moteur électrique

120-240 V.c.c -monophasé		
Puissance en h.p. du moteur	**Connecteur de prise NEMA**	**Connecteur NEMA**
1,5 HP (120 V.c.c)	L5-20P P/N EM940537	L5-20R P/N EM940538
1,5 HP (240 V.c.c)	L6-20P P/N 940539	L6-20R P/N 940540

AVIS

TOUJOURS s'assurer que l'interrupteur de marche/arrêt **ON/OFF** du moteur électrique fonctionne correctement. Lorsque la bétonnière n'est pas utilisée, placer l'interrupteur de marche/arrêt **ON/OFF** sur la position d'arrêt « **OFF** » et débrancher le cordon d'alimentation de la source de courant.

⚠ ATTENTION

NE JAMAIS désactiver ou déconnecter l'interrupteur de marche/arrêt **ON/OFF** du moteur électrique. Il est prévu pour la sécurité de l'opérateur. Une blessure peut en résulter s'il est désactivé, déconnecté ou mal entretenu.

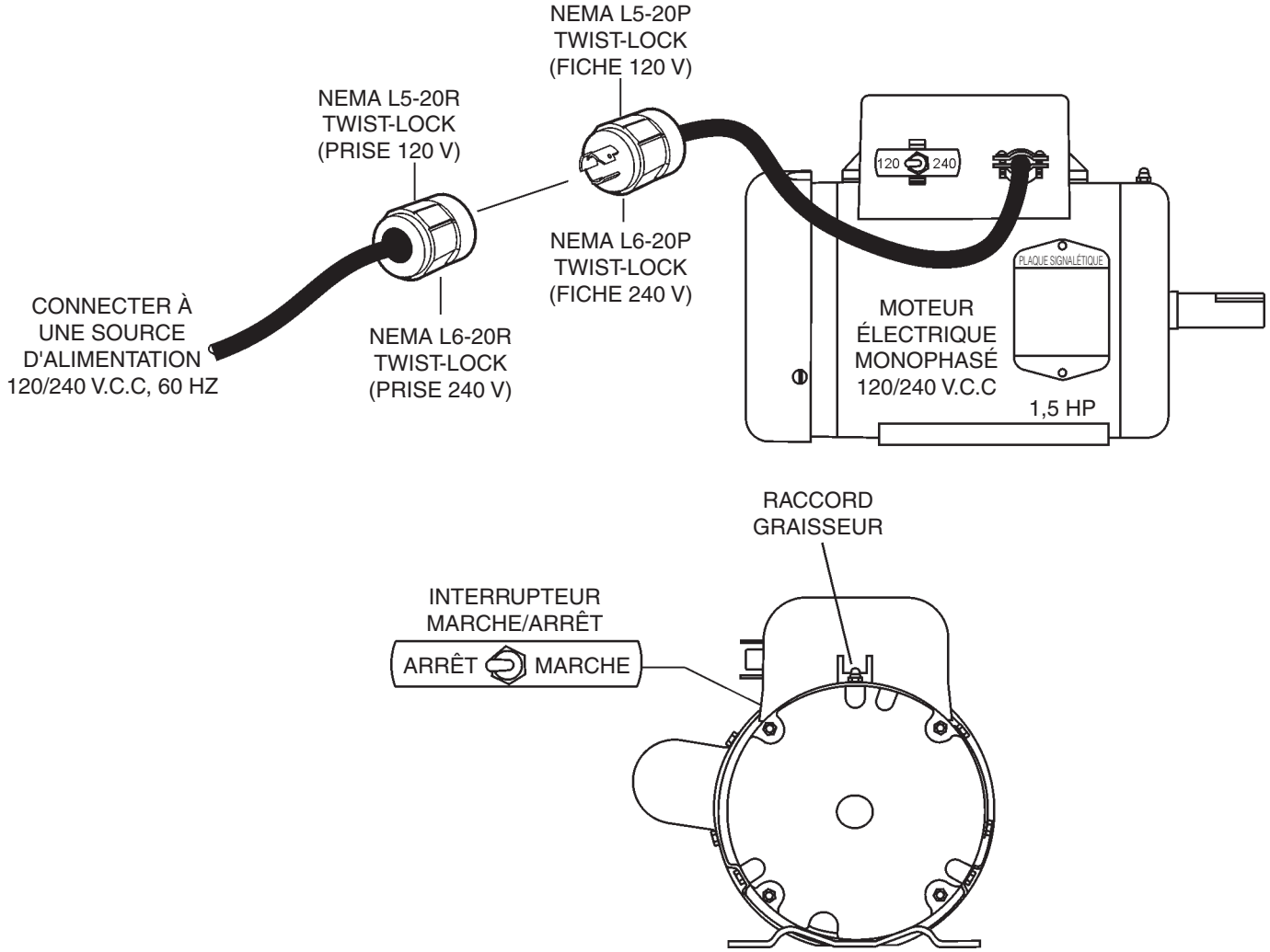

Figure 6. Moteur électrique

MESURES DE SÉCURITÉ POUR LE REMORQUAGE

⚠ ATTENTION

Vérifier auprès du service de réglementation du remorquage de votre comté ou de votre État avant de remorquer votre ***bétonnière.***

Pour réduire le risque d'accidents lors du transport de la bétonnière sur la voie publique, toujours s'assurer que les composants de remorquage de la bétonnière et le véhicule de remorquage sont en bon état de fonctionnement et que les deux unités sont en bon état du point de vue mécanique.

La liste de suggestions suivante doit être utilisée lors du remorquage de la bétonnière :

- S'assurer que l'attelage et l'accouplement du véhicule de remorquage ont un poids nominal supérieur ou égal au « poids nominal brut du véhicule » de remorquage (GVWR).
- **TOUJOURS** vérifier l'état d'usure de l'attelage et de l'accouplement. **NE JAMAIS** remorquer une bétonnière dont l'attelage, accouplements, chaînes, etc. sont défectueux.
- **VÉRIFIER** la pression des pneus du véhicule de remorquage et de la remorque. Vérifier également l'état d'usure de la bande de roulement des pneus sur les deux véhicules.
- **TOUJOURS** s'assurer que la bétonnière est équipée d'une **chaîne de sécurité.**
- **TOUJOURS** attacher les chaînes de sécurité de la remorque au véhicule de remorquage.
- **TOUJOURS** s'assurer que les feux de direction, de secours et de freinage du véhicule de remorquage fonctionnent correctement.
- Ne pas oublier que, dans la plupart des cas, la vitesse maximale pour le remorquage sur autoroute est de **55 MPH,** sauf indication contraire. Toutefois, avant de remorquer votre bétonnière, vérifier les exigences locales en matière de remorquage de véhicules au niveau de l'État et du comté. La vitesse recommandée de remorquage hors-terrain doit être inférieure ou égale à **15 MPH** selon le type de terrain .
- Mettre ***des cales*** sous les roues pour l'empêcher ***de rouler*** lorsqu'elle est stationnée, si elle est déconnectée du véhicule de remorquage.
- Gonfler les pneus à la pression correcte et vérifier qu'ils ne présentent pas de coupures ou d'usure excessive. Voir Tableau 10 (Dépannage de l'usure des pneus).
- Lorsque le remorquage de la bétonnière est nécessaire, placer le tambour en position soulevée (bouche vers le haut).
- **TOUJOURS** s'assurer que le levier du robinet de carburant est en position d'arrêt **OFF** (modèles à essence uniquement).
- Vérifier les écrous des roues à l'aide d'une clé dynamométrique. Serrer les écrous des roues comme décrit dans la section d'entretien de ce manuel.
- Vérifier le serrage des écrous du collier en U, serrer les pièces de suspension comme indiqué dans la section d'entretien de ce manuel.
- Éviter les arrêts et les démarrages brusques. Ceux-ci peuvent provoquer un dérapage ou une mise en portefeuille. Les démarrages et arrêts progressifs et en douceur permettent de diminuer la consommation d'essence.
- Éviter les virages serrés pour prévenir les retournements.

⚠ ATTENTION

Si la barre de remorquage de la bétonnière est déformée ou endommagée, la remplacer entièrement. **NE JAMAIS** remorquer la bétonnière avec une barre de remorquage défectueuse. Il existe un risque que la remorque se sépare du **véhicule de remorquage.**

ATTELAGE DE LA BARRE DE REMORQUAGE AU VÉHICULE (COUPLEUR UNIQUEMENT)

1. Vérifier que la boule d'attelage du véhicule et le coupleur de la bétonnière ne présentent pas de signes d'usure ou de dommages. Remplacer toute pièce usée ou endommagée avant le remorquage.
2. Utiliser uniquement une boule de 2 pouces de diamètre (véhicule de remorquage), qui correspond au coupleur de 2 pouces de la bétonnière. L'utilisation d'une boule d'un autre diamètre crée une situation extrêmement dangereuse qui peut entraîner la séparation du coupleur et de la boule ou la défaillance de la boule.
3. Une fois la barre de remorquage connectée à la bétonnière (voir page suivante), fixer fermement le coupleur de la bétonnière à la boule d'attelage du véhicule de remorquage et s'assurer que le levier de verrouillage est en position abaissée (verrouillée).

VÉHICULE DE REMORQUAGE DE LA BÉTONNIÈRE (AIGUILLE ET BOUCLE)

1. S'assurer que le pare-chocs du véhicule de remorquage est équipé pour recevoir une configuration de barre de remorquage de type aiguille ou boucle.
2. Une fois que la barre de remorquage a été connectée à la bétonnière (voir page suivante), fixer l'un ou l'autre type de barre de remorquage au véhicule de remorquage, en suivant les règlements de remorquage de l'État et du comté.
3. Au minimum, utiliser un boulon de 1/2 pouce et un écrou nylock de niveau 5 pour fixer l'une ou l'autre des barres de remorquage au véhicule de remorquage.

⚠ ATTENTION

NE JAMAIS remorquer la bétonnière sans chaîne de sécurité. La chaîne de sécurité est destinée à empêcher la séparation complète de la bétonnière du véhicule de remorquage en cas de défaillance de la barre de remorquage.

CONNEXION DE LA BARRE DE REMORQUAGE À LA BÉTONNIÈRE

1. Insérer la barre de remorquage dans l'ouverture ronde située au bas du pied de la bétonnière (Figure 7).

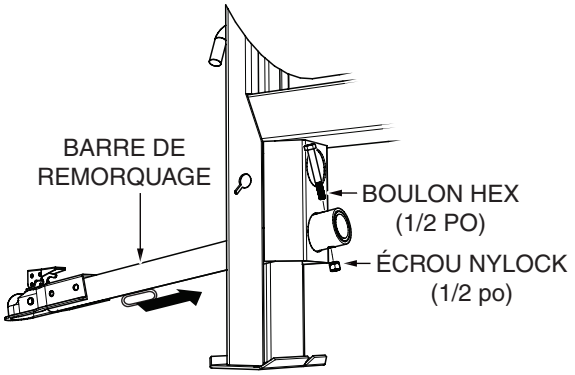

Figure 7. Insertion de la barre de remorquage

2. Aligner le trou de la barre de remorquage avec le trou du châssis de la bétonnière (Figure 7), et insérez un boulon de 1/2 pouce dans la barre de remorquage et le châssis. Fixer la barre de remorquage au châssis avec un écrou nylock de 1/2 pouce. Le serrer à 40 pi.-lbs.
3. Faire passer la chaîne de sécurité dans les trous situés juste au-dessus de la barre de remorquage, de chaque côté du pied de la bétonnière.

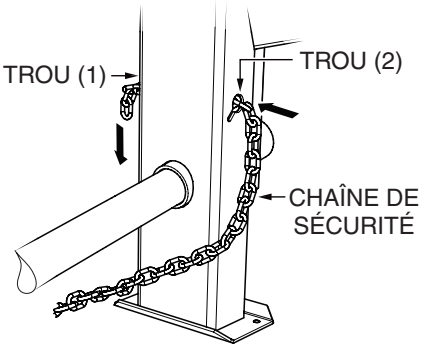

Figure 8. Fixation des chaînes de sécurité au pied de la bétonnière

4. Faire une boucle (croiser) de la chaîne de sécurité (Figure 9) et la placer sous la barre de remorquage. Fixer la boucle avec le maillon connecteur de la chaîne de sécurité.

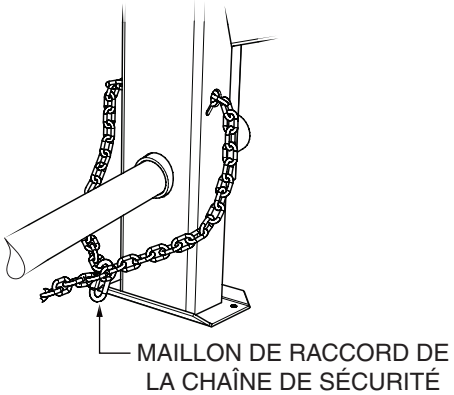

Figure 9. Croiser la chaîne de sécurité

5. Déployer la chaîne de sécurité sur toute la longueur de la barre de remorquage (Figure 10), en la faisant passer par le maillon connecteur de la barre de remorquage. Retirer tout excès de mou de la chaîne.

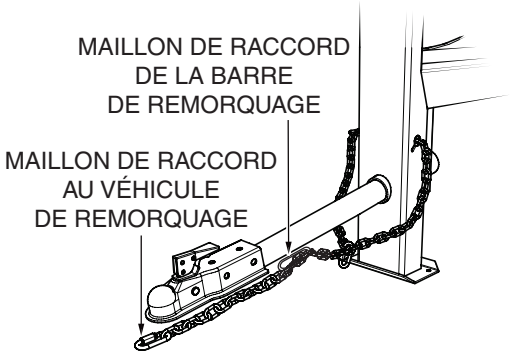

Figure 10. Rallonger la chaîne de sécurité

6. Connecter l'extrémité libre (maillon connecteur) de la chaîne de sécurité au véhicule de remorquage (Figure 10). N'oubliez pas qu'il est essentiel que la longueur de la chaîne soit correctement réglée, afin d'éviter que la barre d'attelage et l'avant du pied de la bétonnière ne tombent sur le sol (contact) au cas où la barre d'attelage se détacherait du véhicule de remorquage.

⚠ ATTENTION

Utiliser un dispositif de levage pour soulever la barre de remorquage sur le coupleur du véhicule. Si aucun dispositif de levage n'est disponible, demander à deux personnes de taille similaire de soulever la barre de remorquage. Lors du levage, ne pas essayer pas de soulever la barre en vous penchant vers l'avant. Plier les hanches et les genoux pour vous accroupir jusqu'à votre charge, la garder près de votre corps et redresser vos jambes pour la soulever.

AVANT DE COMMENCER

ATTENTION

NE JAMAIS désactiver ou déconnecter **l'interrupteur de marche/arrêt**. Il est prévu pour la sécurité de l'opérateur. Une blessure peut en résulter s'il est désactivé, déconnecté ou mal entretenu.

1. Lire toutes les consignes de sécurité présentes au début du manuel.
2. Nettoyer l'unité en enlevant la saleté et la poussière, en insistant sur le trou d'entrée d'air de refroidissement du moteur, le carburateur et le filtre à air.
3. Vérifier que le filtre à air est exempt de saleté et de poussière. Si le filtre à air est sale, le remplacer par un neuf, au besoin.
4. Examiner le carburateur à la recherche de saleté et de poussière extérieures. Nettoyer avec de l'air comprimé sec.
5. Vérifier le serrage des écrous de fixation et des boulons.

ATTENTION

TOUJOURS porter une protection oculaire et auriculaire homologuée avant d'utiliser la bétonnière.

ATTENTION

NE JAMAIS mettre vos pieds ou vos mains à l'intérieur du couvercle de protection du moteur lorsque le moteur est en marche. **TOUJOURS** arrêter le moteur avant d'effectuer tout type d'entretien sur la bétonnière.

VÉRIFIER L'HUILE MOTEUR

1. Pour vérifier le niveau d'huile moteur, placer l'unité sur un sol nivelé sûr avec le moteur arrêté.
2. Retirer la jauge de remplissage du trou de remplissage d'huile du moteur (Figure 11) et l'essuyer.

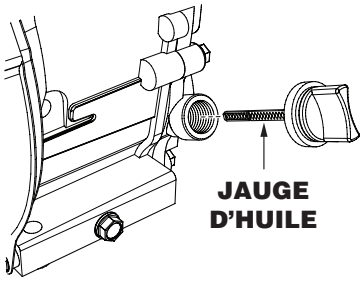

Figure 11. Jauge d'huile moteur (retrait)

3. Insérer et retirer la jauge sans la visser dans le goulot de remplissage . Vérifier le niveau d'huile indiqué sur la jauge.
4. Si le niveau d'huile est faible (Figure 12), remplir jusqu'au bord du trou de remplissage d'huile avec le type d'huile recommandé (Tableau 7). La capacité maximale d'huile est de 2,33 pintes (1,09 litre).

AVIS

Consulter le manuel du fabricant du moteur pour les instructions d'entretien spécifiques.

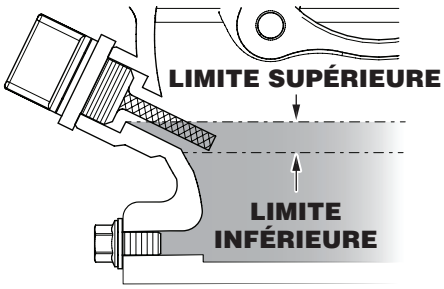

Figure 12. Jauge d'huile moteur (Niveau d'huile)

Tableau 7. Type d'huile moteur

Saison	Température	Type d'huile
Été	25°C ou plus	SAE 10W-30
Printemps/Automne	25°C~10°C	SAE 10W-30/20
Hiver	0°C ou moins	SAE 10W-10

VÉRIFICATION CARBURANT

DANGER

Si votre bétonnière est équipée d'un moteur à essence, déterminer si le niveau de carburant du moteur est bas. Si le niveau de carburant est bas, retirer le bouchon de remplissage de carburant et faire le plein avec de l'essence **sans plomb**. Les carburants sont ***très inflammables*** et peuvent être dangereux s'ils sont mal manipulés. **NE PAS** fumer pendant le ravitaillement. **NE PAS** tenter d'ajouter du carburant à la bétonnière si le moteur est **chaud** ou en **marche.**

1. Retirer le bouchon du réservoir d'essence situé sur le dessus du réservoir de carburant.
2. Faire une inspection visuelle pour déterminer si le niveau de carburant est bas. Si le niveau est bas, faire le plein avec de l'essence sans plomb.

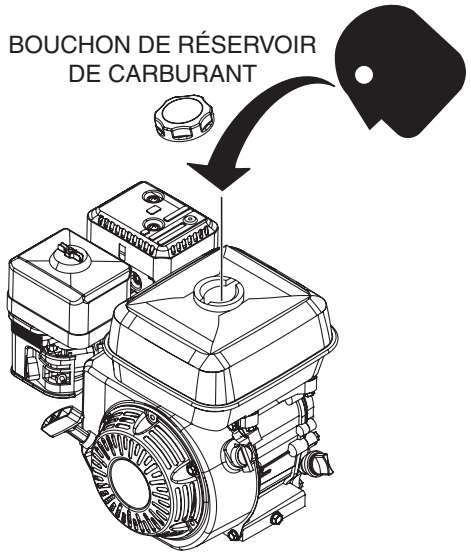

Figure 13. Jauge d'huile moteur (Niveau d'huile)

3. Lors du ravitaillement en carburant, veiller à utiliser un filtre pour la filtration. **NE PAS** remplir complètement le réservoir. Essuyer tout déversement de carburant immédiatement.

PNEUS

Vérifier si les ***pneus*** sont ***défectueuses*** ou usées (Figure 14). Immédiatement remplacer toute pneu défectueuse ou usée.

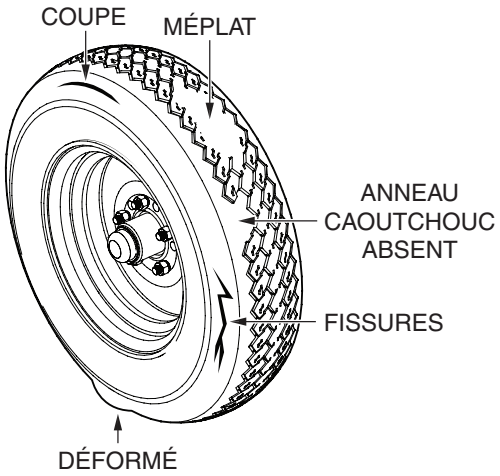

Figure 14. Usure des pneus

VÉRIFICATION DE LA COURROIE EN V

Examiner la courroie en V (Figure 15) et déterminer si elle est fissurée, effilochée, écaillée, a des pièces manquantes, ou si elle est autrement endommagée.

En outre, examiner la courroie et déterminer si elle est ***imbibée d'huile*** ou ***glacée*** (film brillant sur les côtés de la courroie). L'une ou l'autre de ces deux conditions peut provoquer le réchauffement de la courroie, ce qui peut affaiblir et augmenter son risque de défaillance.

Si la courroie en V présente l'une des conditions d'usure susmentionnées remplacer la courroie en V immédiatement.

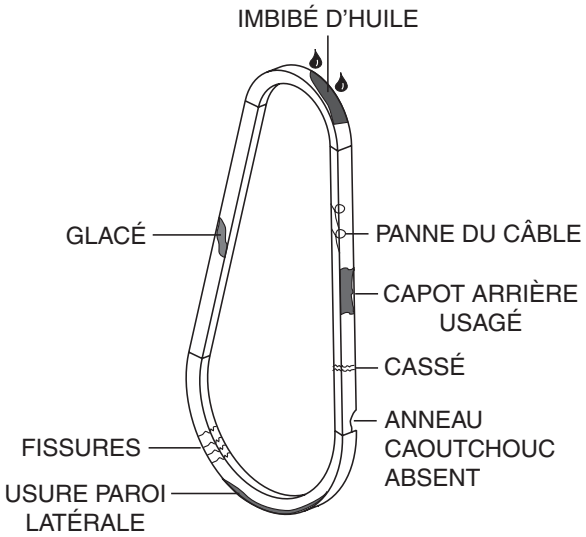

Figure 15. Inspection de la courroie en V

Cette section est destinée à aider l'opérateur durant le démarrage initial de l'unité. Il est extrêmement important que cette section soit lue attentivement avant d'essayer d'utiliser la bétonnière sur le terrain. **NE PAS** utiliser votre bétonnière avant que cette section ne soit complètement comprise.

AVERTISSEMENT

Le manque de comprendre le fonctionnement de la bétonnière peut entraîner des dommages graves à la bétonnière ou des blessures corporelles. Se référer à Figure 3 et Figure 4 pour l'emplacement de tout composant référencé dans ce manuel.

ATTENTION

NE JAMAIS utiliser la bétonnière dans un endroit confiné ou dans un endroit où la circulation de l'air est limitée.

DÉMARRAGE DE LA BÉTONNIÈRE (MOTEUR À ESSENCE)

Les étapes suivantes décrivent la procédure de démarrage du moteur.

1. Déplacer le levier d'arrêt de carburant (Figure 16) à la position de marche **ON** .

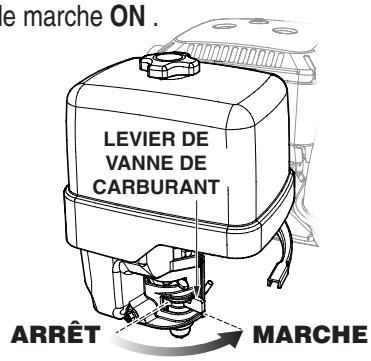

Figure 16. Levier d'arrêt de carburant

2. Pour démarrer un moteur à froid, déplacer le levier étrangleur (Figure 17) à la position **FERMÉE**.

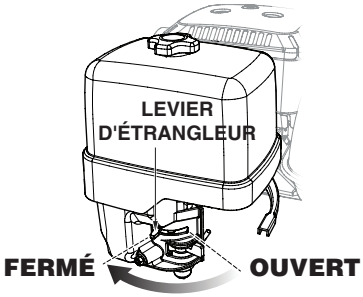

Figure 17. Levier d'étrangleur

3. Éloigner la manette des gaz (Figure 18) de la position lente, à environ 1/3 du chemin vers la position rapide.

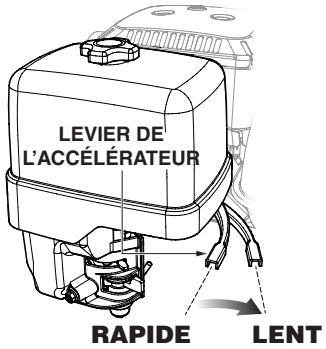

Figure 18. Levier de l'accélérateur

4. Mettre le commutateur de marche/arrêt du moteur dans la position de marche (Figure 19) ON.

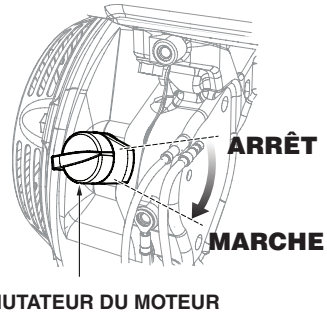

Figure 19. Commutateur de marche/arrêt du moteur

5. Le bouton principal de ***démarrage/arrêt*** (Figure 20) se trouve à l'arrière du châssis de la bétonnière. Tirer ce bouton vers l'extérieur pour faire démarrer le moteur.

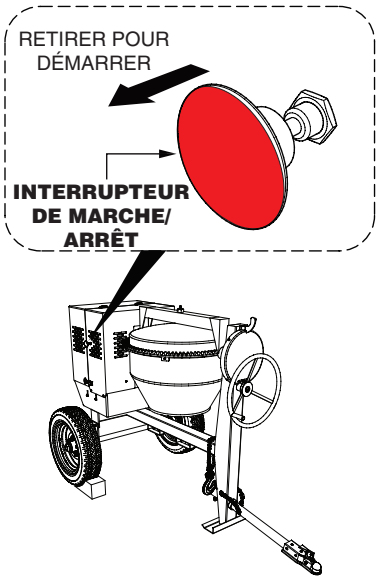

Figure 20. Bouton de démarrage/arrêt du moteur

6. Tirer légèrement sur la **poignée du démarreur** (Figure 21) jusqu'à ce que vous sentiez une résistance, puis tirer énergiquement. Ramener la poignée du démarreur doucement.

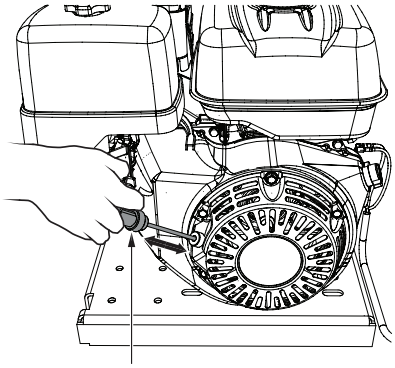

Figure 21. Poignée de démarrage

DÉMARRAGE DE LA BÉTONNIÈRE (MOTEUR ÉLECTRIQUE)

Les étapes suivantes décrivent la procédure de démarrage du moteur électrique.

1. Utilisant une rallonge de taille appropriée (Tableau 8), connecter une extrémité de la rallonge à la prise du moteur électrique, connecter l'autre extrémité à la source d'alimentation. S'assurer que le moteur est configuré pour une tension de fonctionnement correcte.

Tableau 8. Taille recommandée de la rallonge électrique

Moteur électrique	Tension d'alimentation	50 pi. (15,24 m)	75 pi. (22,86 m)	100 pi. (30,48 m)	200 pi. (60,96 m)
1,5 HP	120 V c.c	No. 12	No. 10	No. 8	No. 6
	240 V c.c	No. 14	No. 12	No. 12	No. 8
AVERTISSEMENT : Des dégâts matériels peuvent résulter d'une basse tension.					

AVIS

Les rallonges doivent être classées « Robuste» ou «**Très Robuste**» et doivent être d'une longueur continue.

2. Pour démarrer le moteur électrique, mettre l'interrupteur de marche/arrêt ***ON/OFF*** sur la position ON (Figure 22).

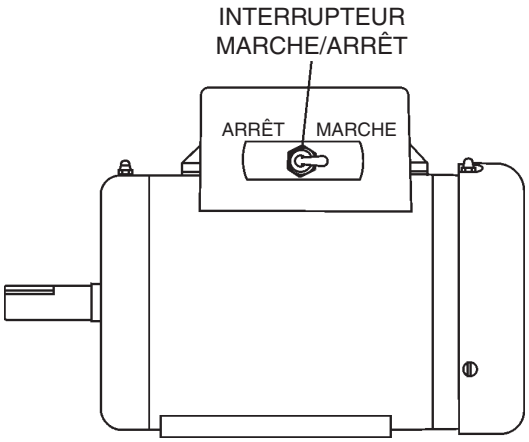

Figure 22. Interrupteur de marche/arrêt ON/OFF du moteur électrique

MÉLANGE

1. Pour positionner la cuve, s'assurer que la bétonnière est placée sur un sol ferme et nivelé, puis tirer vers le haut sur le loquet de déversement (Figure 23) et tourner le volant jusqu'à ce que la cuve soit à la position souhaitée. Une fois que la cuve est à la position souhaitée, tirer vers le bas sur le loquet de déversement pour verrouiller la cuve en position.

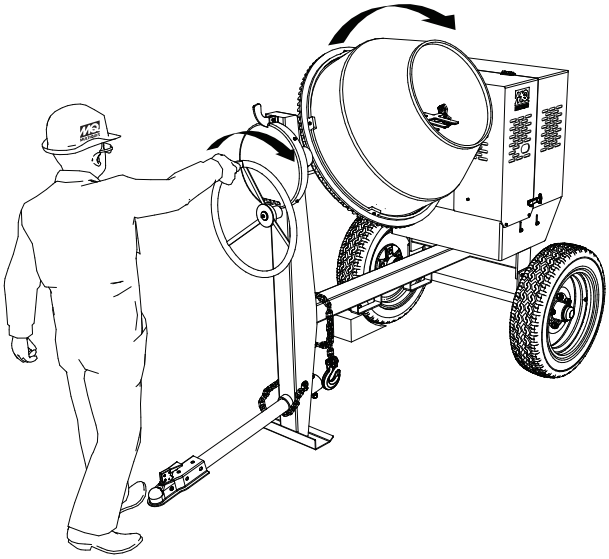

Figure 23. Positionnement du tambour de mélange

⚠ ATTENTION

NE JAMAIS se tenir devant ou derrière le tambour de mélange lorsqu'il est placé en position de déversement. Rester à l'écart du tambour de mélange lorsqu'il est mis en position.

2. Pendant que le tambour tourne, utiliser une pelle (Figure 24) pour placer le mélange de ciment à l'intérieur du tambour, ajouter de l'eau si nécessaire. Veillez à ne placer que la pointe de la pelle à l'intérieur du tambour.

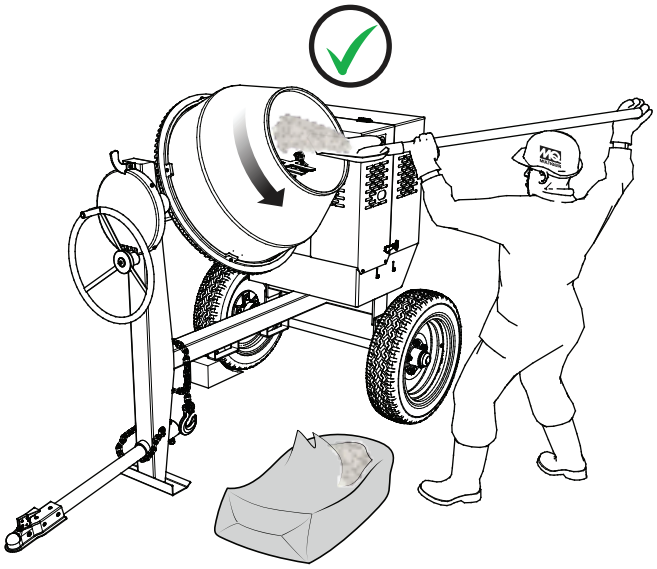

Figure 24. Remplissage du tambour de mélange (CORRECT)

3. Si vous placez la pelle à fond dans le tambour (Figure 25), elle heurtera les lames. Cette condition fera tourner la pelle, et pourrait causer des blessures au personnel. **NE JAMAIS** mettre les mains à l'intérieur du tambour de mélange lorsqu'il est en rotation.

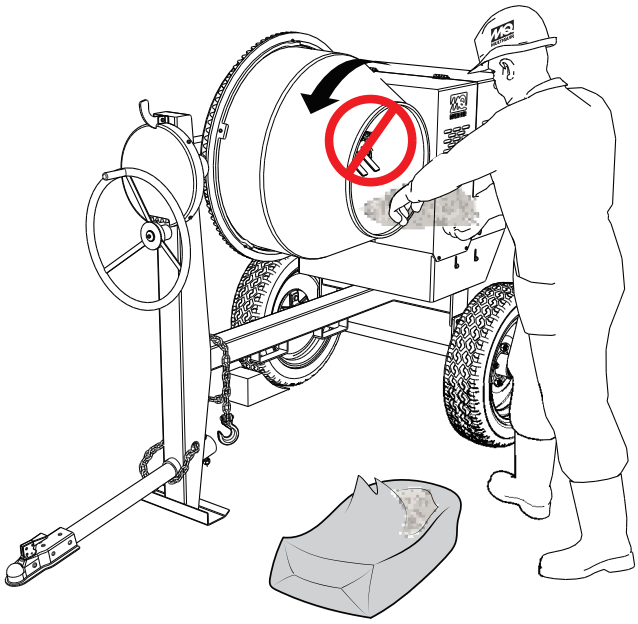

Figure 25. Remplissage du tambour de mélange (INCORRECT)

ARRÊT DE LA BÉTONNIÈRE (MOTEUR À ESSENCE)

1. Placer le levier (Figure 26) d'accélération en position de ralenti et laisser le moteur tourner au ralenti pendant 3 à 5 minutes.

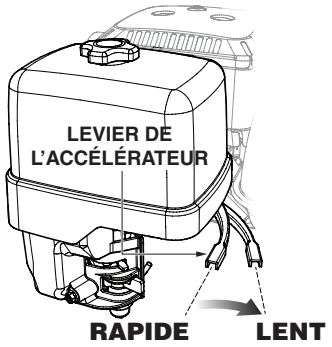

Figure 26. Levier de l'accélérateur (ralenti)

2. Pousser le bouton de **démarrage/arrêt** du moteur (Figure 27) vers l'intérieur pour arrêter le moteur.

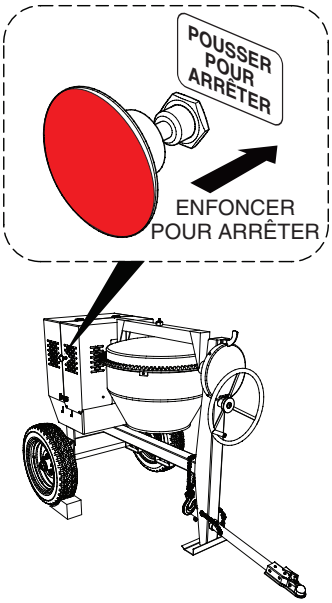

Figure 27. Bouton de démarrage/arrêt (Position d'arrêt)

3. Déplacer le levier d'arrêt de carburant (Figure 28) à la position d'arrêt **OFF**.

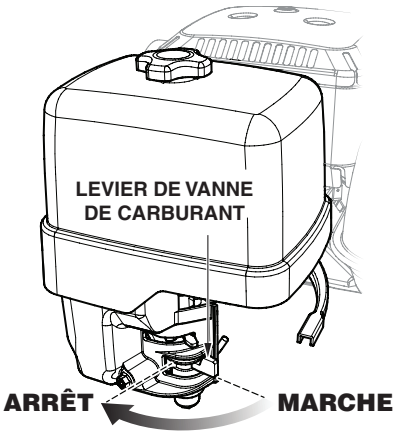

Figure 28. Levier d'arrêt du carburant (position d'arrêt)

ARRÊTER LA BÉTONNIÈRE (MOTEUR ÉLECTRIQUE)

1. Pour arrêter le moteur électrique, mettre l'interrupteur de marche/arrêt **ON/OFF** sur la position d'arrêt **OFF** (Figure 29).

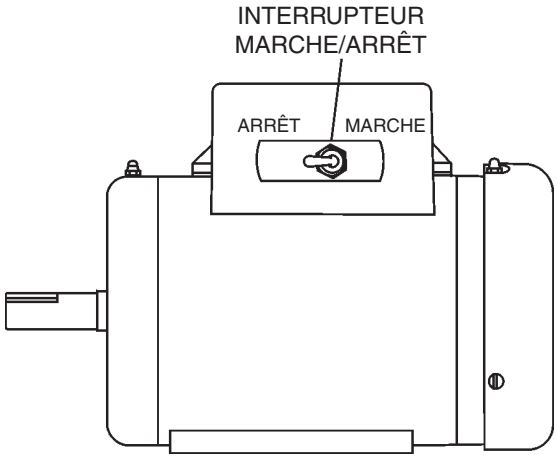

Figure 29. Interrupteur de marche/arrêt ON/OFF du moteur électrique

2. Retirer la rallonge de la fiche du moteur électrique.

Utiliser Tableau 9 comme guide général d'entretien lors de l'entretien de votre moteur. Pour obtenir des informations plus détaillées sur l'entretien du moteur, se reporter au manuel du propriétaire du moteur fourni avec votre moteur.

Tableau 9. Calendrier d'entretien du moteur

DESCRIPTION (3)	FONCTION-NEMENT	AVANT	PREMIER MOIS OU 10 HEURES.	TOUS LES 3 MOIS OU 25 HEURES.	TOUS LES 6 MOIS OU 50 HEURES.	CHAQUE ANNÉE OU 100 HEURES.	TOUS LES 2 ANS OU 200 HEURES.
Huile moteur	Vérifier	X					
	Changer		X				
Filtre à air	Vérifier	X					
	Changer			X (1)			
Tous les écrous et boulons	Resserrer le cas échéant	X					
Bougies	Vérifier/ nettoyer				X		
	Remplacer						X
Ailettes de refroidissement	Vérifier				X		
Pare-étincelles	Nettoyer					X	
Réservoir à carburant	Nettoyer					X	
Filtre à essence	Vérifier					X	
Régime au ralenti	Vérifier/régler					X (2)	
Réglage de valves	Vérifier/régler						X (2)
Conduites de carburant	Vérifier	Tous les 2 ans (remplacer si nécessaire) (2)					

(1) Entretenir plus fréquemment lorsqu'il est utilisé dans des zones **poussiéreuses**.

(2) Ces articles doivent être réparés par votre revendeur de service, sauf si vous disposez des outils appropriés et que vous êtes compétent sur le plan mécanique. Consultez le manuel de réparation HONDA pour les procédures de service.

(3) Pour une utilisation commerciale, vérifier les heures d'utilisation pour déterminer les intervalles d'entretien appropriés.

ENTRETIEN

Effectuer les procédures d'entretien régulier comme définies par le Tableau 9 et ci-dessous:

QUOTIDIENNEMENT

FILTRE À AIR/FIXATIONS

Nettoyer à fond la saleté et l'huile du moteur et de la zone de commande. Nettoyer ou remplacer les éléments du filtre à air, si nécessaire. Vérifier et resserrer tous les dispositifs de fixation si nécessaire.

CÂBLAGE

Inspecter l'ensemble de la bétonnière pour le câblage ou les connexions électriques usés ou défectueux. Si le câblage ou les connexions sont exposés (isolation manquante) remplacer immédiatement le câblage.

TUYAUTERIE ET CONDUITES HYDRAULIQUES

Inspecter toute la tuyauterie, la conduite d'huile, la conduite hydraulique et les raccords des conduites de carburant pour l'usure et l'étanchéité. Serrer tous les colliers de serrage des conduites et vérifier s'il y a des fuites. Toute conduite défectueuse doit être remplacée immédiatement.

CHAQUE SEMAINE

FILTRE À CARBURANT (SI ÉQUIPÉ)

1. Nettoyer soigneusement la zone autour du bouchon de réservoir de carburant.
2. Retirer le bouchon du réservoir de carburant.
3. Ensuite, retirer, inspecter et nettoyer le filtre à carburant (Figure 30) avec du solvant.

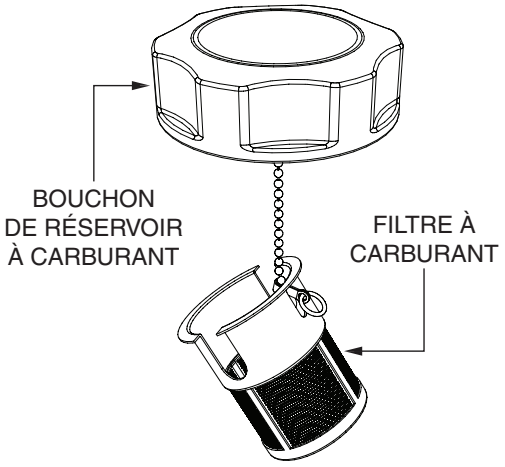

Figure 30. Filtre à carburant

BOUGIE D'ALLUMAGE

1. Retirer et nettoyer la bougie d'allumage (Figure 31), puis régler l'écartement à 0,024 ~ 0,028 pouce (0,6 ~ 0,7 mm). Cet appareil est muni d'un allumage électronique qui ne nécessite aucun autre réglage.

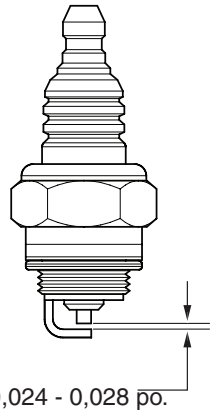

ÉCART: 0,024 - 0,028 po.
(0,6 - 0,7 mm.)

Figure 31. Écart bougie d'allumage

HUILE MOTEUR

1. Vidanger l'huile du moteur lorsqu'elle est chaude comme montré sur le Figure 32.
2. Dévisser la jauge de remplissage d'huile de son support.
3. Ensuite, retirer boulon de vidange d'huile et la rondelle d'étanchéité et laisser l'huile s'écouler dans un récipient approprié.
4. Remplir avec le type d'huile de moteur recommandé comme indiqué dans le Tableau 7. Pour la capacité d'huile du moteur, voir Tableau 3 (spécifications du moteur). **NE PAS** trop remplir.
5. Installer le boulon de vidange avec sa rondelle de fermeture et bien serrer.

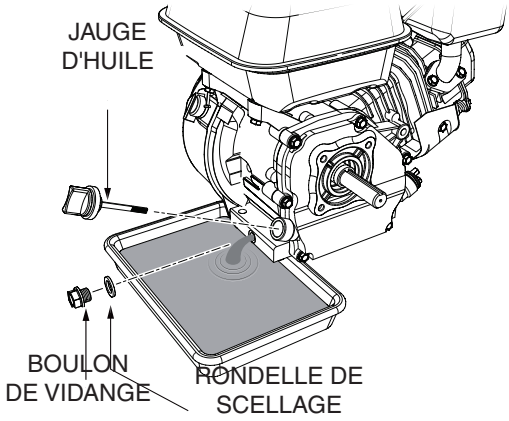

Figure 32. Vidange de l'huile moteur

FILTRE À AIR DU CARBURANT (ÉLÉMENT DOUBLE)

1. Retirer le couvercle du filtre à air et filtre en mousse comme le montre Figure 33.
2. Tapoter l'élément filtrant en papier (Figure 33) à plusieurs reprises sur une surface dure pour enlever la saleté, ou souffler de l'air comprimé [ne dépassant pas 30 psi (207 kPa, 2,1 kgf/cm2)] du côté du boitier du filtre à air. **NE JAMAIS** brosser la saleté. Le brossage forcera la saleté dans les fibres. Remplacer l'élément filtrant en papier s'il est excessivement sale.
3. Nettoyer le filtre en mousse à l'eau chaude savonneuse ou avec un dissolvant ininflammable (Figure 34). Rincer et sécher complètement.
4. Ensuite, tremper l'élément filtrant dans l'huile moteur propre et essorer l'excès d'huile complètement de l'élément filtrant avant de l'installer. Le moteur émettra de la fumée si une trop grande quantité d'huile reste dans la mousse.

⚠ DANGER

NE PAS utiliser d'essence comme solvant de nettoyage pour éviter tout risque d'incendie ou d'explosion.

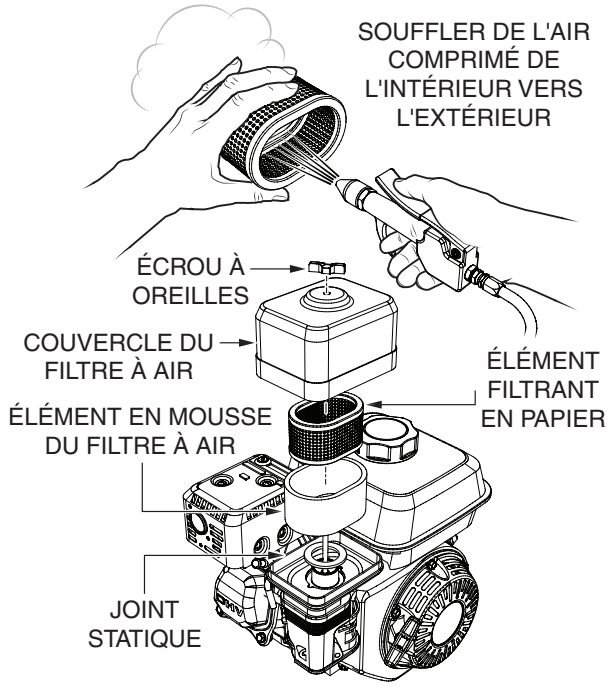

Figure 33. Filtre à air du carburant (élément double)

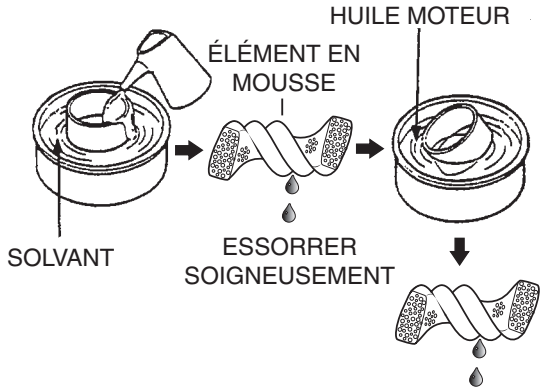

Figure 34. Élément filtrant en mousse

5. Rassembler le filtre à air et serrer fermement l'écrou à oreilles.

NETTOYAGE DU PARE-ÉTINCELLES

Nettoyer le pare-étincelles tous les 6 mois ou toutes les 100 heures.

1. Retirer la vis de 4 mm (3) du déflecteur d'échappement (Figure 35), puis retirer le déflecteur.

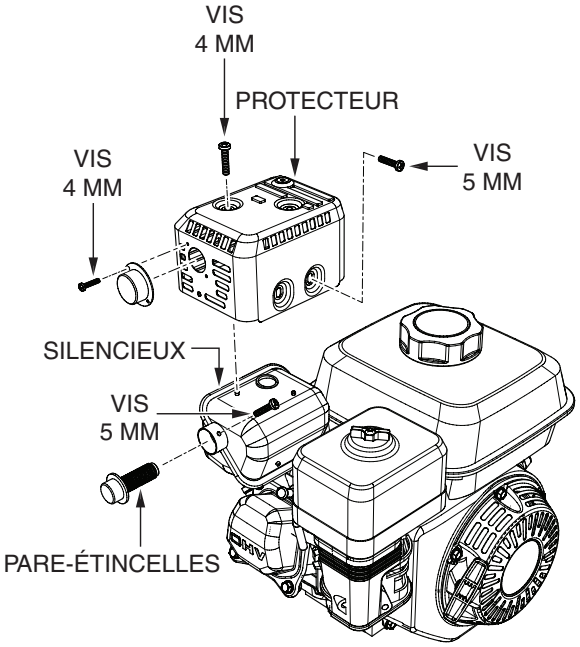

Figure 35. Pare-étincelles

2. Retirer la vis de 5 mm (4) du protecteur du silencieux, puis retirer le protecteur du silencieux.

3. Enlever soigneusement les dépôts de carbone de l'écran du pare-étincelles (Figure 36) avec une brosse métallique.

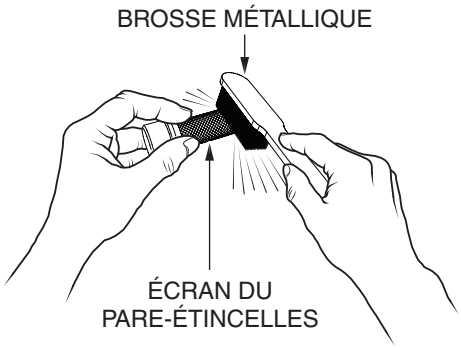

Figure 36. Nettoyage du pare-étincelles

4. Si le pare-étincelles est endommagé et présente des cassures ou des trous, le remplacer par un nouveau.

5. Réinstaller le pare-étincelles et la protection du silencieux dans l'ordre inverse du démontage.

ROTULE ET FACE DE SERRAGE

1. Si le véhicule de remorquage est équipé d'une rotule, enduire périodiquement la rotule de graisse polyvalente. Cela permettra de garder la rotule bien lubrifiée.

2. lubrifier périodiquement les ***points de pivotement*** et les ***surfaces de la face*** de serrage du coupleur avec de l'huile moteur SAE 30 WT.

3. Lorsque vous garez ou rangez votre bétonnière, ne pas laisser le coupleur sur le sol pour éviter l'accumulation de saletés dans la rotule.

RACCORDS DE GRAISSAGE (ZERK) - BÉTONNIÈRE

1. Il y a ***quatre*** raccords de graissage (Figure 37) qui doivent être lubrifiés. Lubrifier ces raccords ***une fois par semaine***. Utiliser une graisse au lithium, grade N0.1.

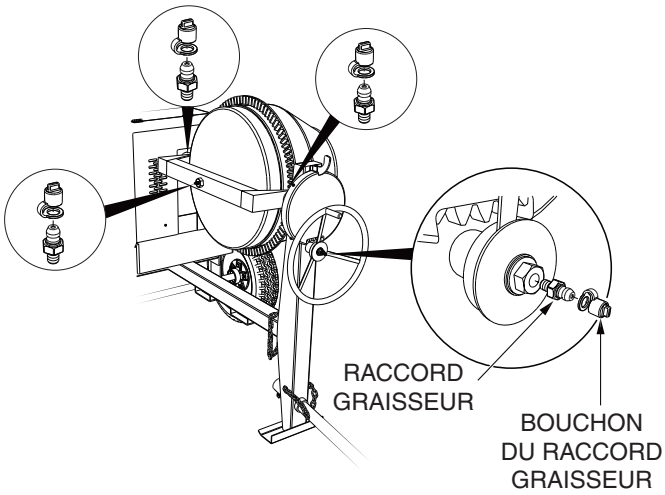

Figure 37. Raccords de graissage (bétonnière)

RACCORDS DE GRAISSAGE (ZERK) - MOTEUR ÉLECTRIQUE

1. Il y a ***deux*** raccords de graissage (Figure 38) à chaque extrémité du moteur électrique qui doivent être lubrifiés. Lubrifier ces raccords environ ***tous les 16 mois***.

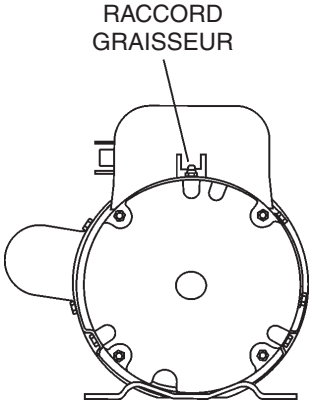

Figure 38. Raccords de graissage (moteur électrique)

2. Utiliser Poleyrex EM (Exxon Mobil) ou un lubrifiant équivalent. Nettoyer le raccord de graissage, appliquer le pistolet à graisse sur le raccord (1/2 injection). N'oubliez pas qu'une quantité trop importante de graisse ou une injection trop rapide de graisse peut entraîner une défaillance prématurée du roulement. Appliquer lentement la quantité de graisse recommandée, en prenant environ une minute pour l'appliquer.

ROULEMENTS DE ROUES

1. Tous ***les 3 mois***, enlever le capuchon anti-poussière du moyeu et inspecter les roulements de roues (Figure 39). Une fois par an, ou lorsque cela est nécessaire, démonter les moyeux de roue, enlever la vieille graisse et remplir à nouveau les roulements ; forcer la graisse entre les rouleaux, le cône et la cage avec une bonne qualité de graisse pour roulements de roue à haute vitesse (ne jamais utiliser de graisse plus lourde que la pénétration 265 A.S.T.M. (No. 2.).

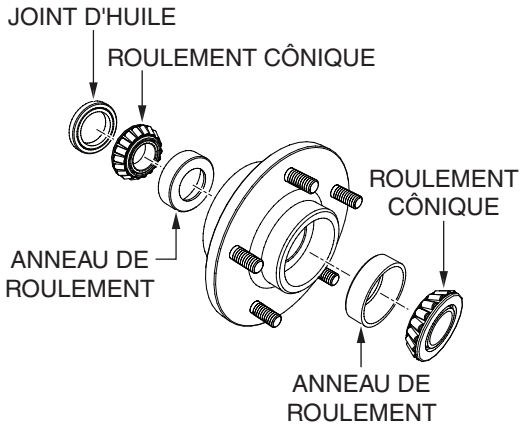

Figure 39. Moyeu de roue et roulements

2. Remplir le moyeu de roue (Figure 39) de graisse jusqu'au diamètre intérieur des bagues extérieures et remplir également le bouchon de graissage du moyeu. Remonter le moyeu et monter la roue. Ensuite serrer l'écrou de réglage et tourner en même temps la roue dans les deux sens, jusqu'à ce qu'il y ait un léger jeu, pour vous assurer que toutes les surfaces de roulement sont en contact.

   Ensuite, desserrer l'écrou de réglage de 1/6 à 1/4 de tour ou jusqu'au trou de blocage le plus proche ou suffisamment pour permettre à la roue de tourner librement dans les limites de 0,001 à 0,010 pouce de jeu axial. Bloquer l'écrou dans cette position. Installer la goupille fendue et le capuchon anti-poussière, et serrer toutes les pièces.

NETTOYAGE DE LA BÉTONNIÈRE

Il est important que l'intérieur du tambour ne contienne pas de matières sèches. Des obstructions peuvent entraîner le blocage des pales contre le tambour.

1. Pour les modèles à essence, pousser le bouton « **Arrêt du moteur** » vers l'intérieur en position d'arrêt **OFF** pour arrêter le moteur. Pour les modèles électriques, placer l'interrupteur de marche/arrêt ON/OFF en position d'arrêt **OFF**.

2. Si la bétonnière est munie d'un moteur à essence ***TOUJOURS débrancher le fil de la bougie d'allumage*** avant de nettoyer l'intérieur du tambour.

3. Si la bétonnière est équipée d'un moteur à essence, ***débrancher le cordon d'alimentation de la source de courant alternatif***.

4. Affixer l'étiquette « **NE PAS utiliser** » sur la bétonnière.

5. À la fin de chaque journée de travail, placer le tambour de la bétonnière en position verticale et asperger immédiatement l'intérieur de la cuve avec de l'eau pour éviter la formation de grumeaux de mortier ou de plâtre séché et la contamination des lots suivants

6. **NE PAS** laisser pas une accumulation de matériaux se former sur les pales ou n'importe où à l'intérieur du tambour.

7. Faire tourner la bétonnière en position de ***déversement*** et retirer les débris.

8. ***Nettoyer soigneusement*** l'ensemble de la bétonnière, les roues, le boîtier et le châssis.

9. ***NE JAMAIS !*** verser ou pulvériser de l'eau sur le moteur ou le moteur électrique (Figure 40).

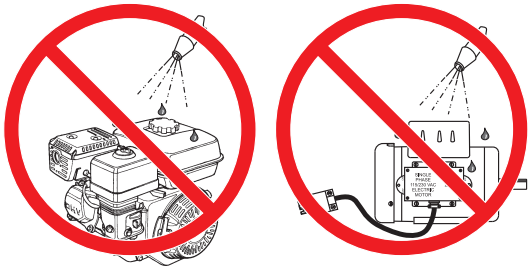

Figure 40. Pas de pulvérisation d'eau

10. Lorsque le nettoyage de l'ensemble de la bétonnière est terminé, remettre le tambour malaxeur en position verticale.

PNEUS/ROUES/ÉCROUS DE ROUE

Les pneus et les roues sont des composantes très importantes et critiques de la remorque. Lorsque vous spécifiez ou remplacez les roues de la remorque, il est important que les roues, les pneus et les essieux soient bien assortis.

⚠ AVERTISSEMENT

NE PAS tenter de réparer ou de modifier une roue. **NE PAS** installer de chambre à air pour corriger une fuite à travers la jante. Si la jante est fissurée, la pression d'air dans la chambre à air peut faire exploser des morceaux de la jante (se détacher) avec une grande force et causer des lésions oculaires ou des blessures corporelles graves.

Usure/gonflage des pneus

La pression de gonflage des pneus est le facteur le plus important de la vie utile du pneu. La pression doit être vérifiée à froid avant l'utilisation. **NE PAS** purger l'air des pneus quand ils sont chauds. Vérifier la pression de gonflage toutes les semaines pendant l'utilisation pour assurer une durée de vie maximale des pneus et d'usure de la bande de roulement.

AVERTISSEMENT

TOUJOURS porter des lunettes de sécurité lorsque vous installez des pièces agencées. Le non respect de ces consignes pourrait causer des blessures graves.

Tableau 10 (Dépannage d'usure des pneus) aide à identifier les causes et les solutions des problèmes d'usure des pneus.

Tableau 10. Dépannage de l'usure des pneus

Motif d'usure		Cause	Solution
	Usure de centre	Surgonflage	Ajuster la pression à la charge particulière recommandée par le fabricant du pneu
	Usure de bord	Sous-gonflage	Régler la pression à la charge particulière recommandée par le fabricant du pneu.
	Usure latérale	Perte de la chambre à air ou surcharge	S'assurer que la charge ne dépasse pas la capacité nominale de l'essieu. Aligner les roues.
	Usure en dent de scie	Mauvaise mise en équilibre	Aligner les roues.
	Usure en creux	Déséquilibre	Vérifier le réglage des roulements et l'équilibrage des pneus.
	Méplats	Blocage des roues et dérapage des pneus	Éviter les arrêts brusques si possible et ajuster les freins.

SUSPENSION

La suspension à ressort et les composants associés (Figure 41) doivent être inspectés visuellement tous les 6 000 miles pour les signes d'usure excessive, d'allongement des trous de boulons et de relâchement des crochets de montage. Remplacer immédiatement tout élément de suspension endommagé.

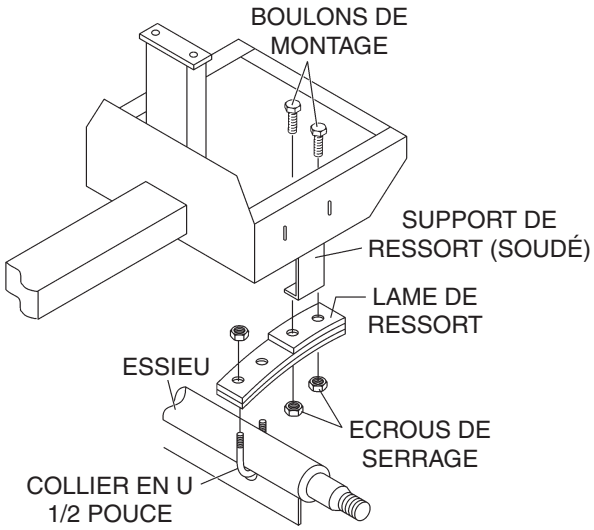

Figure 41. Composants de la suspension

EXIGENCES DE COUPLE POUR LES ÉCROUS DE ROUES

Il est extrêmement important d'appliquer et de maintenir un couple de serrage approprié des roues. S'assurer d'utiliser uniquement les fixations adaptées à l'angle de cône de la roue. La procédure appropriée pour la fixation des roues est la suivante :

1. Commencer le serrage de tous les écrous de roue à la main.
2. Serrer tous les écrous de roue dans l'ordre. Voir Figure 42. **NE PAS** serrer les écrous de roue complètement. Serrer (couple) chaque écrou de roue en trois passes distinctes tel que défini par Tableau 11.

AVIS

NE JAMAIS utiliser une agrafeuse pneumatique pour serrer les écrous de la roue.

3. Après la première utilisation de la route, resserrer tous les écrous de roue dans l'ordre. Vérifier tous les écrous de roue périodiquement.

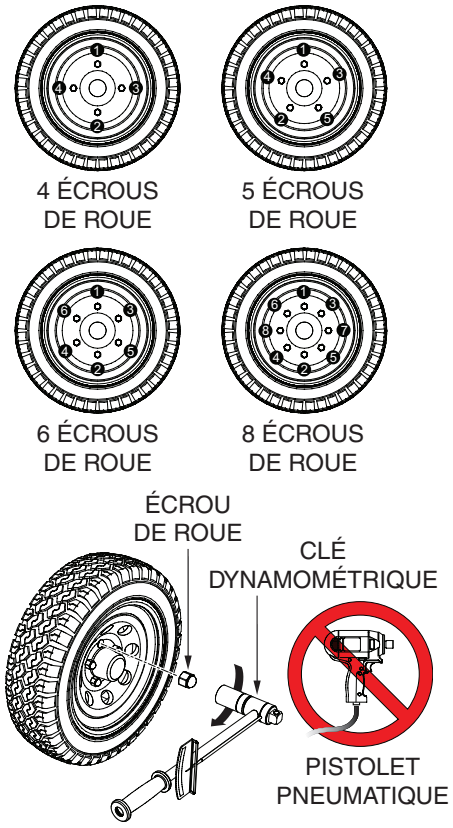

Figure 42. Séquence de serrage écrous de roue

Tableau 11. Exigences de couple des roues			
Taille de la roue	Premier passage PI-LBS	Deuxième passage PI-LBS	Troisième passage PI-LBS
12 po	20-25	35-40	50-65
13 po	20-25	35-40	50-65
14 po	20-25	50-60	90-120
15 po	20-25	50-60	90-120
16 po	20-25	50-60	90-120

ENTREPOSAGE DE LA BÉTONNIÈRE

Pour l'entreposage de la bétonnière pendant plus de 30 jours, ce qui suit est nécessaire:

- Vidanger le réservoir de carburant complètement, ou ajouter STA-BIL au carburant.
- Faire fonctionner le moteur jusqu'à ce que l'essence dans le carburateur soit complètement consommée.
- Vider complètement l'huile du carter et remplir avec de l'huile fraîche.
- Nettoyer l'ensemble de la bétonnière et du compartiment moteur.
- Placer le tambour malaxeur en position renversée (bouche tournée vers le bas).
- Nettoyer toutes les pièces externes de la bétonnière avec un chiffon.
- Couvrir la bétonnière et la placer dans un endroit propre et sec, à l'abri des intempéries.

Dépannage (malaxeur)		
Symptôme	**Problème possible**	**Solution**
Le tambour tourne mal.	La couronne dentée est défectueuse ?	Vérifier que la couronne et les roulements ne sont pas usés. Remplacer au besoin.
	Pignon défectueux ?	Vérifier que le pignon et les roulements ne sont pas usés. Remplacer au besoin.
	Courroie trapézoïdale usée ?	Remplacer la courroie trapézoïdale.
	Poulie desserrée ?	Serrer ou remplacer la poulie.
Le tambour ne tourne pas du tout.	La tension d'alimentation du moteur électrique est incorrecte ou inexistante ?	Vérifier que le moteur électrique reçoit la bonne tension d'alimentation.
	Le moteur électrique est-il alimenté ?	Inspecter la source d'alimentation et la rallonge électrique. Appuyer sur le bouton de réinitialisation du moteur électrique. S'assurer que le moteur est alimenté à la bonne tension.
	Carburant ?	Vérifier le niveau de carburant dans le réservoir. Ajouter du carburant si nécessaire. S'assurer que le moteur est alimenté en carburant. Vérifier que le filtre à carburant n'est pas bouché.
	Courroie trapézoïdale cassée ?	Remplacer la courroie trapézoïdale.
	Couronne ou pignon défectueux ?	Vérifier que les engrenages et les roulements ne sont pas cassés. Remplacer au besoin.
	Moteur électrique défectueux ?	Remplacer le moteur électrique.

Dépannage (moteur électrique)		
Symptôme	**Cause possible**	**Solution**
Le moteur électrique ne démarre pas.	Le moteur est-il sous tension ?	Vérifier la source d'alimentation. Vérifier le bouton de réinitialisation.
	Le câble d'alimentation est-il branché ?	Brancher le câble d'alimentation.
	L'interrupteur de marche/arrêt ON/OFF est-il en position de marche ON ?	Mettre l'interrupteur de marche/arrêt ON/OFF en position de marche ON.
	Interrupteur de marche/arrêt ON/OFF du moteur électrique défectueux ?	Remplacer l'interrupteur.
	Enroulements du moteur défectueux ?	Réparer les enroulements ou les remplacer.
	Rallonge électrique défectueuse ?	Remplacer la rallonge.
Le moteur électrique s'arrête tout le temps.	Bouton de réinitialisation en bon état ?	Vérifier la source d'alimentation.
Le régime du moteur électrique est trop bas.	Faible tension.	Vérifier la tension d'alimentation.
Le régime du moteur électrique est trop élevé.	Haute tension ?	Vérifier la tension d'entrée.

Dépannage (moteur)		
Symptôme	**Problème possible**	**Solution**
Démarrage difficile, le carburant est disponible, mais pas d'étincelle à la bougie d'allumage.	Bougie d'allumage en relais ?	Vérifier l'écartement, l'isolant ou remplacer la bougie d'allumage.
	Dépôt de carbone sur la bougie?	Nettoyer ou changer la bougie d'allumage.
	Court-circuit dû à une isolation insuffisante de la bougie d'allumage ?	Examiner l'isolation de la bougie d'allumage. Remplacer si usée.
	Écart des bougies d'allumage incorrect ?	Régler au bon écart.
	Bougie d'allumage rouge ?	Vérifier l'unité d'allumage du transistor.
	La bougie est bleuâtre ?	Si la compression est insuffisante, réparer ou remplacer le moteur. S'il existe une fuite d'air injecté, corriger la fuite. Si les jets du carburateur sont bouchées, nettoyer le carburateur.
	Aucune étincelle au bout de la bougie d'allumage ?	Vérifier que l'unité d'allumage du transistor n'est pas brisée, et remplacer l'unité défectueuse. Vérifier si le cordon d'alimentation est fendu ou cassé et le remplacer. Vérifier que la bougie d'allumage n'est pas encrassée. La remplacer si elle est encrassée.
	Pas d'huile ?	Ajouter de l'huile selon le besoin.
	Le voyant d'alarme de la pression d'huile clignote lors du démarrage ? (le cas échéant)	Vérifier le circuit d'arrêt automatique « capteur de niveau d'huile ». (Le cas échéant)
Démarrage difficile, le carburant est disponible, et l'étincelle est présente à la bougie d'allumage.	L'interrupteur Marche/Arrêt est en court-circuit ?	Vérifier le câblage du commutateur. Remplacer le commutateur.
	Bobine d'allumage défectueuse ?	Remplacer la bobine d'allumage.
	Écart des bougies incorrect, pointes sales ?	Remettre l'écartement des pointes à la bonne distance et nettoyer les pointes.
	Isolation du condensateur usée ou en court-circuit ?	Remplacer le condensateur.
	Fil de la bougie d'allumage cassé ou en court-circuit ?	Remplacer le câblage défectueux de la bougie d'allumage.
Difficile de démarrer, Le carburant est disponible, et l'étincelle est présente à la bougie d'allumage et la compression est normale.	Type de carburant inapproprié ?	Purger le système de carburant et remplir avec le type de carburant approprié.
	Eau ou poussière dans le système de carburant ?	Purger le système de carburant.
	Filtre à air sale ?	Nettoyer ou remplacer le filtre à air.
	Étrangleur ouvert ?	Fermer l'étrangleur.
Difficile de démarrer, le carburant est disponible, et l'étincelle est présente à la bougie d'allumage mais la compression est basse.	Soupape d'aspiration/d'échappement est coincée ou dépasse ?	Remettre les valves en place.
	Segment de piston et/ou cylindre usagé ?	Remplacer les segments de piston ou le piston.
	Culasse et/ou bougie d'allumage n'est pas bien serrée ?	Serrer les boulons de culasse et de bougie d'allumage.
	Les joints statiques de la culasse et de la bougie d'allumage sont endommagés ?	Remplacer les joints statiques de la culasse et de la bougie d'allumage.
Aucun combustible présent dans le carburateur.	Pas de carburant dans le réservoir de carburant ?	Remplir avec le type de carburant approprié.
	Le robinet de carburant ne s'ouvre pas correctement ?	Appliquer du lubrifiant pour desserrer le levier du robinet de carburant. Remplacer au besoin.
	Filtre ou conduite à carburant bouché ?	Remplacer le filtre à carburant.
	Trou d'évent du bouchon de réservoir de carburant bouché ?	Nettoyer ou remplacer le bouchon du réservoir de carburant.
	Présence d'air dans la conduite d'essence ?	Purger la conduite d'essence.

Dépannage moteur (suite) - suite		
Symptôme	**Problème possible**	**Solution**
Ne démarre pas, pas d'alimentation avec la clé de Marche. (Le cas échéant)	Le dispositif de marche/arrêt ON/OFF n'est pas en position de marche ON ?	Placer le dispositif de marche/arrêt ON/OFF en position de marche ON.
Puissance faible, la compression est correcte et il n'y a pas de ratés d'allumage.	Filtre à air sale ?	Nettoyer ou remplacer le filtre à air.
	Niveau inadéquat dans le carburateur ?	Vérifier le réglage du flotteur de carburateur, reconditionner le carburateur.
	Bougie d'allumage défectueuse ?	Nettoyer ou changer la bougie d'allumage.
	Bougie d'allumage incorrecte ?	Régler au bon écart.
Faible en puissance, la compression est correcte mais il y a des ratés du moteur.	Eau dans le système de carburant ?	Vidanger le système de carburant et remplir avec le type de carburant approprié.
	Bougie d'allumage encrassée ?	Nettoyer ou changer la bougie d'allumage.
	Bobine d'allumage défectueuse ?	Remplacer la bobine d'allumage.
Le moteur surchauffe.	La chaleur de combustion de la bougie d'allumage est incorrecte?	Remplacer par le type correct de bougie d'allumage.
	Type de carburant inapproprié ?	Remplir avec le type de carburant approprié.
	Ailettes de refroidissement encrassées ?	Nettoyer les ailettes de refroidissement.
	Conduite d'entrée d'air bouchée ?	Enlever la saleté et les débris de la conduite d'air. Remplacer les éléments du filtre à air, si nécessaire.
	Le niveau d'huile est trop haut ou trop bas ?	Ajuster le niveau d'huile.
Vitesse de rotation fluctuante.	Réglage incorrect du régulateur ?	Régler le régulateur.
	Ressort du régulateur défectueux ?	Remplacer le ressort du régulateur.
	Le flux de carburant est réduit ?	Vérifier s'il y a des fuites ou des encrassements dans le système de carburant.
Anomalie du lanceur manuel. (Le cas échéant)	Mécanisme du lanceur bouché par la poussière et la saleté ?	Nettoyer l'ensemble du lanceur avec de l'eau et du savon.
	Ressort spiralé desserré ?	Remplacer le ressort spiralé.
Consume trop de carburant ?	Sur-accumulation de produits de silencieux ?	Examiner et nettoyer les valves. Vérifier le silencieux et le remplacer si nécessaire.
	Bougie d'allumage incorrecte ?	Remplacer la bougie par le type suggéré par le fabriquant.
La couleur de la fumée du silencieux est toujours blanche.	La viscosité du lubrifiant n'est pas correcte ?	Remplacer le lubrifiant par la bonne viscosité.
	Bagues usagées ?	Remplacer les bagues.
La couleur de la fumée du silencieux est toujours noire.	Filtre à air bouché ?	Nettoyer ou remplacer le filtre à air.
	La valve de l'étrangleur n'est pas à la bonne position ?	Ajuster la valve de l'étrangleur à la bonne position.
	Carburateur défectueux, le joint sur le carburateur est cassé ?	Remplacer le carburateur ou le joint.
	Mauvais réglage du carburateur, le moteur tourne avec beaucoup d'effort ?	Régler le carburateur.

EXPLICATION DES CODES DANS LA COLONNE DES REMARQUES

Les sections suivantes expliquent les différents symboles et remarques utilisés dans la section Pièces de ce manuel. Si vous avez des questions, utilisez les numéros d'assistance que vous trouverez à l'arrière de votre manuel.

REMARQUE

La table des matières et les numéros de pièce listés dans la section pièces sont susceptibles de modifications **sans avis préalable**. Multiquip ne garantit pas la disponibilité des pièces listées.

LISTE DE PIÈCES D'ÉCHANTILLONS

Nº	Nº DE PIÈCE	NOM DE PIÈCE	QTÉ	REMARQUES
1	12345	VIS	1	INCLUT ARTICLES AVEC %
2%		RONDELLE, 63 CM		NON VENDU SÉPARÉMENT
2%	12347	RONDELLE, 0,95 CM	1	M2-45T UNIQUEMENT
3	12348	TUYAU	A/R	FABRIQUÉ SUR PLACE
4	12349	ROULEMENT	1	S/N 2345B ET AU-DESSUS

Nº Colonne

Symboles uniques — Tous les éléments avec le même symbole unique (@, #, +, %, or >) dans la colonne de numéro appartiennent au même assemblage ou kit, ce qui est indiqué par une note dans la colonne « Remarques ».

Numéros d'articles en double — Les doublons indiquent des numéros de pièces multiples, qui sont effectifs pour le même article général, tel que des protections de lame de scie de tailles différentes en utilisation ou un pièce qui a été mise à jour sur de nouvelles versions de la même machine.

REMARQUE

Lors de la commande d'une pièce qui possède plus d'un numéro de pièce listé, vérifiez la colonne remarques pour déterminer quelle pièce commander.

Nº DE PIÈCE Colonne

Numéros utilisés — Les numéros de pièce peuvent être indiqués par un numéro, une entrée vide ou la mention À définir.

La mention À définir est généralement utilisée pour montrer qu'une pièce à laquelle n'a pas été attribué un numéro de pièce de format au moment de la publication.

Une entrée vide indique généralement que l'article est vendu séparément ou n'est pas vendu par Multiquip. D'autres entrées seront expliquées dans la colonne « Remarques ».

QTÉ Colonne

Numéros utilisés — La quantité d'article peut être indiquée par un nombre, une entrée vide ou la mention Sur demande.

La mention Sur demande est généralement utilisée pour les tuyaux ou d'autres parties qui sont vendues en vrac et coupées à la longueur souhaitée.

Une entrée vide indique généralement que l'article est vendu séparément. D'autres entrées seront expliquées dans la colonne « Remarques ».

Colonne REMARQUES

Certaines des notes les plus communes trouvées dans la colonne « Remarques » sont répertoriées ci-dessous. Des notes supplémentaires nécessaires pour décrire l'article peuvent également être indiquées.

Assemblage/Kit — Tous les articles sur la liste de pièces avec le même symbole unique seront inclus lorsque cet article sera acheté.

Indiqué par :

« INCLUT DES ARTICLES AVEC (symbole unique) »

Interruption dans les numéros de série — Utilisé pour lister une fourchette de numéros de série effectifs pour laquelle une pièce particulière est utilisée.

Indiqué par :

« N/S XXXXX ET EN-DESSOUS »
« N/S XXXXX ET AU-DESSUS »
« DU N/S XXXXX AU N/S XXXXX »

Utilisation d'un numéro de modèle spécifique — Indique que la pièce est utilisée uniquement avec le numéro de modèle spécifique ou la variante de numéro de modèle listée. Elle peut également être utilisée pour indiquer qu'une pièce N'est PAS utilisée sur un modèle spécifique ou sur une variante de numéro de modèle.

Indiqué par :

« XXXXX UNIQUEMENT »
« PAS UTILISÉ SUR XXXX »

« Fabriquer/Obtenir sur place » — Indique que la pièce peut être achetée dans n'importe quelle boutique de matériel ou fabriqué à partir d'articles disponibles. Les exemples incluent les câbles de batterie, des cales ainsi que certaines rondelles et certains écrous.

« Non vendu séparément » — Indique qu'un article ne peut être acheté comme un article séparé et fait partie d'un assemblage/kit qui peut être acheté ou bien n'est pas disponible à la vente chez Multiquip.

MC-94S/P BÉTONNIÈRE 1 À 4 UNITÉS AVEC MOTEURS HONDA SÉRIE GX240

Qté.	N/P	Description
2	493399	COURROIE EN V, ESSENCE B-55, 8,0 HP
2	512265	COURROIE EN V, MOTEUR ÉLECTRIQUE B-59, 1,5 HP
1	29173-001	BOUTON D'ARRÊT AVEC MOTEUR À ESSENCE
2	491010	ENSEMBLE LOQUET
1	505390	BOUCHON DE DILATATION
2	510956	CUVETTE DE ROULEMENT DE BROCHE
2	510955	CÔNES DE ROULEMENT DE BROCHE
1	EM505472	ENTRETOISE, TAMBOUR (ACIER UNIQUEMENT)
2	EM914288	JOINT, ESSIEU
2	EM903012	CUVETTE DE ROULEMENT
2	EM903113	CÔNE DE ROULEMENT
2	3469	BOUCHON ANTI-POUSSIÈRE, ESSIEU
3♣	17210ZE2515	ÉLEMENT, FILTRE À AIR
3♢	17210ZE2822	ÉLEMENT, FILTRE À AIR
3	9807956855	BOUGIE D'ALLUMAGE, DENSO
1♣	17620ZH7023	BOUCHON, RÉSERVOIR DE CARBURANT
1♢	17620Z4H020	BOUCHON, RÉSERVOIR DE CARBURANT
1	28462ZE2W11	CÂBLE, DÉMARREUR

AVIS

♣ HONDA GX240K1QA2

♢ HONDA GX240UT1QA2

AVIS

Les numéros de pièces sur cette liste de pièces de rechange proposée, peuvent remplacer les numéros de pièces montrés sur la liste des pièces ci-après.

ENSEMBLE PLAQUE SIGNALÉTIQUE ET AUTOCOLLANTS

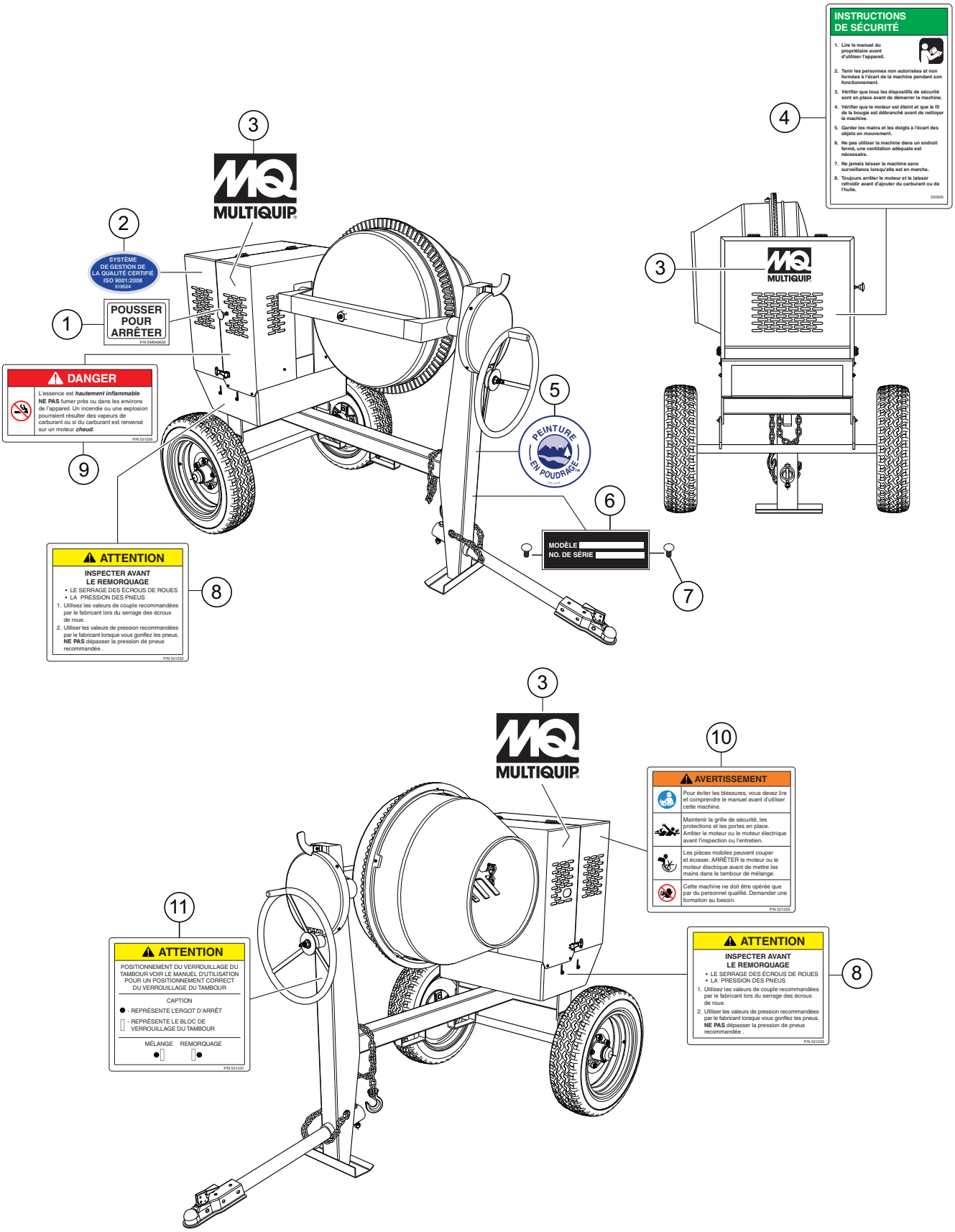

ENSEMBLE PLAQUE SIGNALÉTIQUE ET AUTOCOLLANTS

NO.	N° DE PIÈCE	NOM DE PIÈCE	QTÉ.	REMARQUES
1	948630	DECAL, POUSSER POUR ARRÊTER	1	
2	518524	DECAL, ISO 9001:2000, EXPORT	1	
3	512910	LOGO MQ MULTIQUIP	3	
4	520935	DECAL, INSTRUCTIONS DE SÉCURITÉ	1	
5	13118	DECAL, PEINTURE EN POUDRAGE	1	
6		PLAQUE SIGNALÉTIQUE	1	CONTACTER SERVICE DES PIÈCES MQ
7	491757	POP RIVET	2	
8	521232	DECAL, INSTRUCTIONS DE REMORQUAGE	2	
9	521228	DÉCAL, DANGER INTERDIT DE FUMER	2	
10	521229	DECAL, AVERTISSEMENT LIRE MANUEL	2	
11	521231	DECAL, POSITION DE VERROUILLAGE TAMBOUR	1	

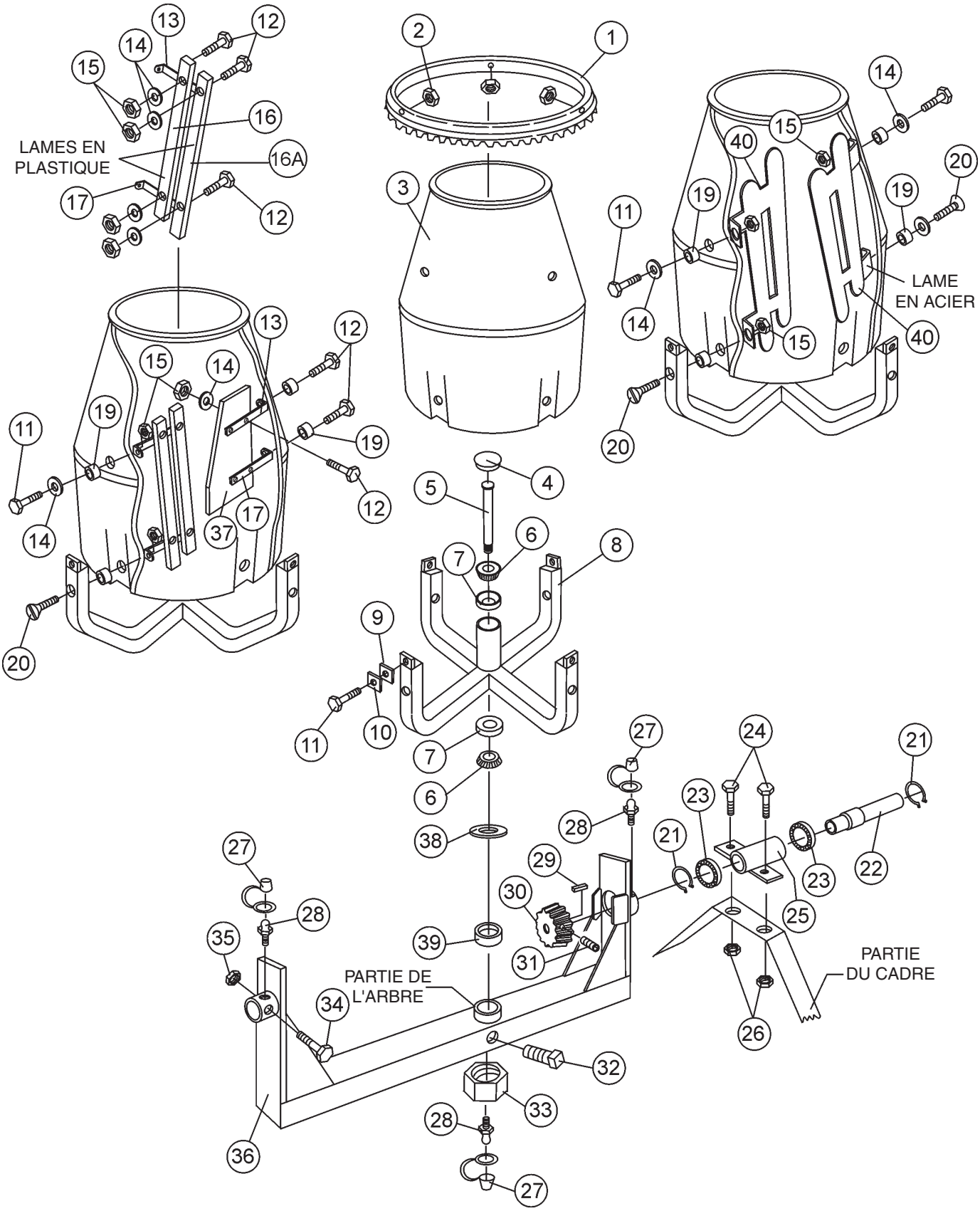
LAMES EN PLASTIQUE
LAME EN ACIER
PARTIE DE L'ARBRE
PARTIE DU CADRE

ENSEMBLE BARILLET EN PLASTIQUE

NO.	N° DE PIÈCE	NOM DE PIÈCE	QTÉ.	REMARQUE
1	514061	COURONNE DENTÉE	1	
2	EM969013	ÉCROU, BLOCAGE 3/8 PO NC	4	
3	508492	BARILLET, PLASTIQUE 9 CU. PI.	1	
4	505390	BOUCHON, DILATATION	1	
5	508491	PIVOT D'ATTELAGE	1	
6	510955	CÔNE DE ROULEMENT DE BROCHE	2	
7	510956	CUVETTE DE ROULEMENT DE BROCHE	2	
8	514930	CROISILLON DE SUPPORT	1	
9	511758	CALE EN PLASTIQUE #14	AR	
10	511759	CALE EN PLASTIQUE #16	AR	
11	EM963057	BOULON 3/8 PO NC X 1-1/2 PO G5	4	
12	492378	BOULON 3/8 PO NC 1-3/4 PO G5	16	
13	507542	CROCHET DE SUPPORT, SUPÉRIEUR	4	
14	492598	RONDELLE, PLATE	16	
15	492583	ÉCROU, HEX 3/8 PO NC	16	
16	508497	LAME EN PLASTIQUE, VERT. LONGUE	2	
16A	508498	LAME EN PLASTIQUE, VERT. COURTE	2	
17	507541	CROCHET DE SUPPORT, INFÉRIEUR	4	
19	507538C	ENTRETOISE MC8079	4	
20	508345	BOULON, TÊTE PLATE 3/8 PO NC X 3-1/2 PO G	4	
21	EM926036	BAGUE, RÉTENTION	2	
22	514515	ARBRE DE PIGNON D'ENTRAÎNEMENT	1	
23	492179	ROULEMENT, ARBRE DE PIGNON	2	
24	EM963692	BOULON 1/2 PO NC X 1-1/2 PO G5	2	
25	502036	BOÎTIER, ARBRE INTERMÉDIAIRE	1	
26	492584	CONTRE-ÉCROU, HEX 1/2 PO NC	2	
27	491008	BOUCHON, RACCORD GRAISSEUR	3	
28	EM916001	RACCORD GRAISSEUR 1/8 PO NPT	3	
29	500246	CLÉ CARRÉE 1/4 X 35 MM	1	
30	503915	PIGNON D'ENTRAÎNEMENT	1	
31	492468	VIS ALLEN 5/16 PO NC 1/2 PO	1	
32	492491	ENS. VIS 1/2 PO X 1 PO NC	1	
33	07037-024	ÉCROU, HEX INFÉRIEUR 1-1/2 PO NF	1	REMPLACE EM968306
34	505079	BOULON 5/8 PO/ X 1-1/4 PO NC	1	
35	492586	CONTRE-ÉCROU, HEX 5/8 PO NC	1	
36	510647	ÉTRIER	1	
37	508496	LAME, PLASTIQUE (PELLE)	2	
38	500980	RONDELLE, PLATE 1-9/16 PO	1	
39	505472	ENTRETOISE, BARILLET	1	
40	515450	LAMES EN ACIER	4	À PARTIR DE 02/2005

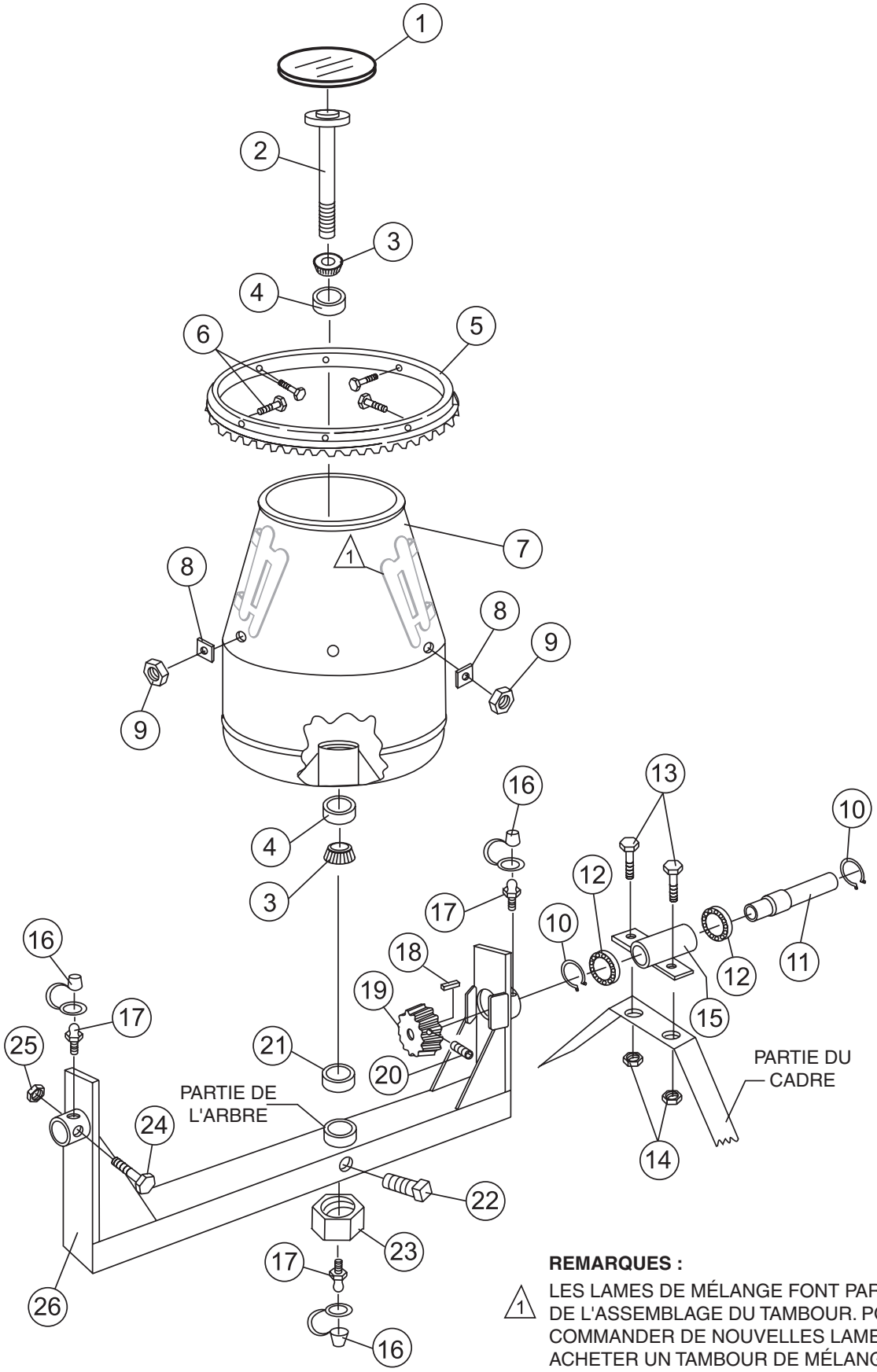

REMARQUES :

1 LES LAMES DE MÉLANGE FONT PARTIE DE L'ASSEMBLAGE DU TAMBOUR. POUR COMMANDER DE NOUVELLES LAMES, IL FAUT ACHETER UN TAMBOUR DE MÉLANGE COMPLET.

NO.	N° DE PIÈCE	NOM DE PIÈCE	QTÉ.	REMARQUE
1	505390	BOUCHON, DILATATION	1	
2	505469	PIVOT D'ATTELAGE	1	
3	510955	CÔNE DE ROULEMENT DE BROCHE	2	
4	510956	CUVETTE DE ROULEMENT DE BROCHE	2	
5	514061	COURONNE DENTÉE	1	
6	EM9633057	BOULON 3/8 PO NC X 1-1/2 PO G5	6	
7	505473	BARILLET, ACIER 9 CU. PI.	1	
8	511732	CALE, ÉPAISSEUR 0,25	AR	
8	511729	CALE, ÉPAISSEUR 0,100	AR	
8	511730	CALE ÉPAISSEUR 0,140	AR	
8	511731	CALE, ÉPAISSEUR 0,187	AR	
9	EM969013	ÉCROU, BLOCAGE 3/8 PO NC	6	
10	490962	ANNEAU ÉLASTIQUE	2	
11	514515	ARBRE DE PIGNON D'ENTRAÎNEMENT	1	
12	492179	ROULEMENT, ARBRE DE PIGNON	2	
13	EM963692	BOULON 1/2 PO NC X 1-1/2 PO G5	2	
14	492584	CONTRE-ÉCROU, HEX 1/2 PO NC	2	
15	502036	BOÎTIER, ARBRE INTERMÉDIAIRE	1	
16	491008	BOUCHON, RACCORD GRAISSEUR	3	
17	EM916001	RACCORD GRAISSEUR 1/8 PO NPT	3	
18	500214	CLÉ CARRÉE 1/4 PO X 30 MM	1	
19	503915	PIGNON D'ENTRAÎNEMENT	1	
20	492467	VIS ALLEN 5/16 PO NC 3/8 PO	1	
21	EM505472	ENTRETOISE, BARILLET	1	
22	492491	ENS. VIS 1/2 PO X 1 PO NC	1	
23	07037-024	ÉCROU, HEX INFÉRIEUR 1-1/ 2 PO NF	1	REMPLACE EM968306
24	492406	BOULON 5/8 PO NC X 1-1/2 PO NC	1	
25	492586	CONTRE-ÉCROU, HEX 5/8 PO NC	1	
26	510593	CHAPE	1	

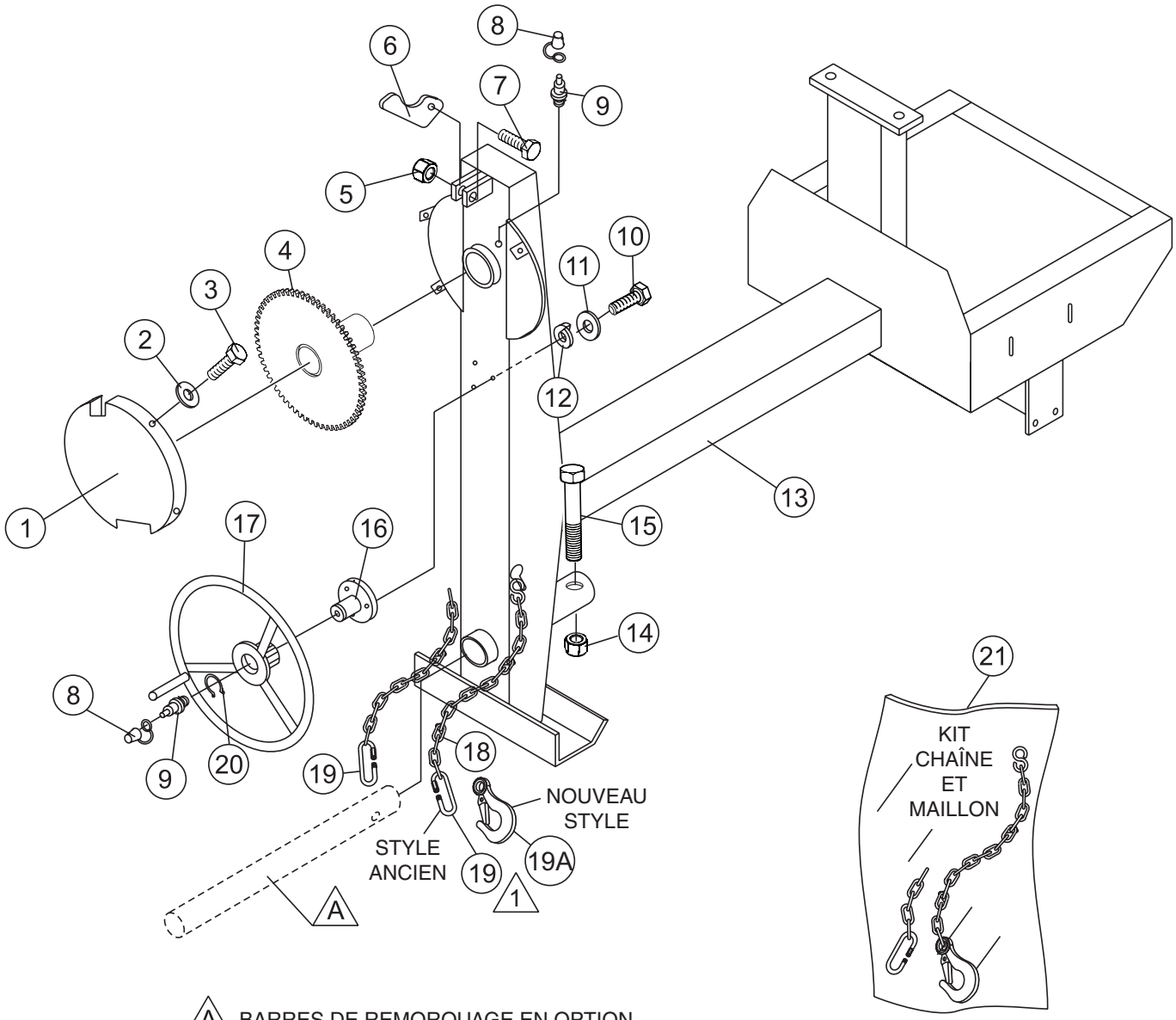

A BARRES DE REMORQUAGE EN OPTION

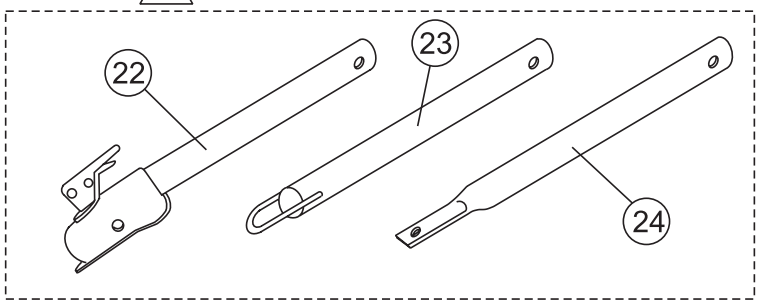

1 La quantité de l'article 19, Maillon de raccord, est passée de 2 à 1 en janvier 2006. L'article 19A, crochet de sécurité de l'étrier, remplace le maillon connecteur abandonné.

NO.	N° DE PIÈCE	NOM DE PIÈCE	QTÉ.	REMARQUE
1	514245	PROTÈGE- ENGRENAGES	1	
2	492621	RONDELLE, BLOCAGE 1/4 PO	4	
3	492278	BOULON À TÊTE ARRONDIE 3/8 PO NC 3/8 G2 PO	4	
4	514692	ENGRENAGE DE VIDANGE	1	
5	492584	ÉCROU, BLOCAGE 1/2 PO NC	1	
6	490895	LOQUET DE VIDANGE	1	
7	492395	BOULON 1/2 PO NC X 1- 3/4 PO G5	4	
8	EM916001	RACCORD GRAISSEUR 1/8 PO NPT	2	
9	491008	BOUCHON DE GRAISSAGE	2	
10	EM963055	BOULON 3/8 PO NC X 3 3/4 PO G5	3	
11	3109092	RONDELLE, PLATE 3/8 PO	3	
12	0166 A	RONDELLE, BLOQUANTE 3/8 PO	3	
13	514521	CHÂSSIS	1	
14	10176	ÉCROU BLOQUANT 1/2 NC	1	
15	EM124	BOULON 1/2 PO-13 X 4 G5	1	
16	514723	ARBRE DE MANETTE	1	
17	501808	MANETTE	1	REMPLACE LA PIÈCE NO 514002
18*		CHAÎNE DE SÉCURITÉ	1	
19*	01004	MAILLON CONNECTEUR	2	AVANT JANVIER 2006
19*	01004	MAILLON CONNECTEUR	1	APRÈS JANVIER 2006
19A*	516580	CROCHET DE CHAPE DE SÉCURITÉ, 1/4 PO	1	APRÈS JANVIER 2006
20	490961	ANNEAU ÉLASTIQUE	1	
21	13363KIT	KIT CHAÎNE ET MAILLON	1	COMPREND LES ARTICLES AVEC *
22	HBC-1	BOULE D'ATTELAGE 2 POUCES	1	CONTACTER UNITÉ DE VENTE
23	HLC-1	ROTULE D'ATTELAGE	1	CONTACTER UNITÉ DE VENTE
24	HPC-1	CROCHET À BROCHE 1 POUCE	1	CONTACTER UNITÉ DE VENTE

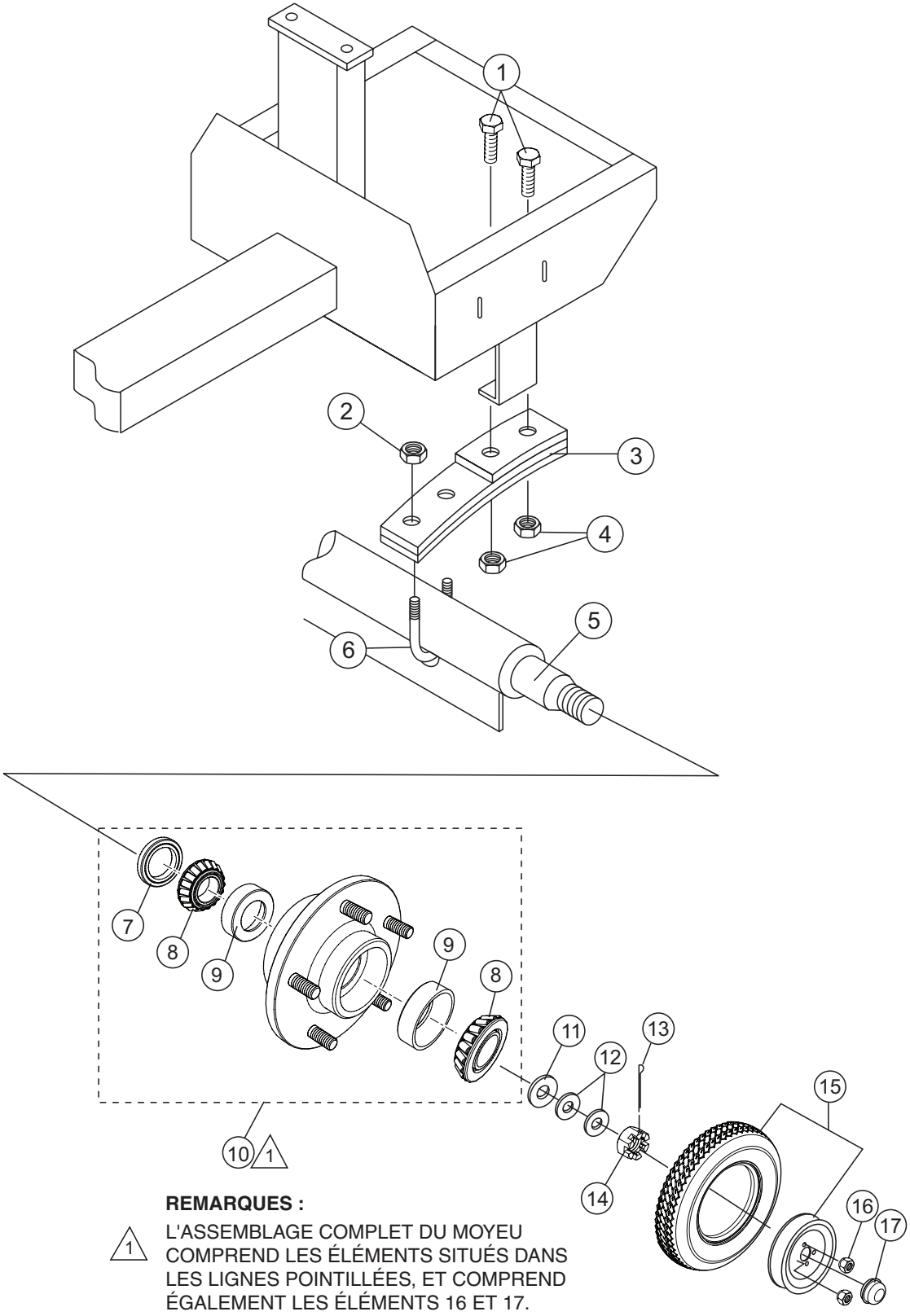

REMARQUES :

1 L'ASSEMBLAGE COMPLET DU MOYEU COMPREND LES ÉLÉMENTS SITUÉS DANS LES LIGNES POINTILLÉES, ET COMPREND ÉGALEMENT LES ÉLÉMENTS 16 ET 17.

NO.	N° DE PIÈCE	NOM DE PIÈCE	QTÉ.	REMARQUE
1	492397	BOULON 1/2 PO NC 2-1/2 PO G5	4	
2	492589	ÉCROU 1/2 PO NF	4	
3	491928	LAME DE RESSORT	2	
4	492584	ÉCROU, HEX 1/2 PO	4	
5	514545	ESSIEU	1	
6	500617	PINCE EN U	2	
7#	EM914288	JOINT HUILE	2	
8#	EM903113	CÔNE DE ROULEMENT,	4	
9#	EM903012	CUVETTE DE ROULEMENT	4	
10	EM941306	ENS. MOYEU, 4-BOULONS (1-1/16 PO BROCHE)	2	COMPREND ARTICLES AVEC/#
11	EM511159	RONDELLE, PLATE, ÉPAISSEUR 0,087 PO	2	
12	EM501299	RONDELLE, PLATE, ÉPAISSEUR 0,087 PO	AR	
13	491688	GOUPILLE FENDUE 1/8 PO X 1-1/2 PO	2	
14	8164	ÉCROU HEXAGONAL FENDU 1 PO-20	2	
15	3005	PNEU ET JANTE	2	
16#	8115	ÉCROUS DES ROUES	8	
17#	3469	BOUCHON ANTI-POUSSIÈRE	2	

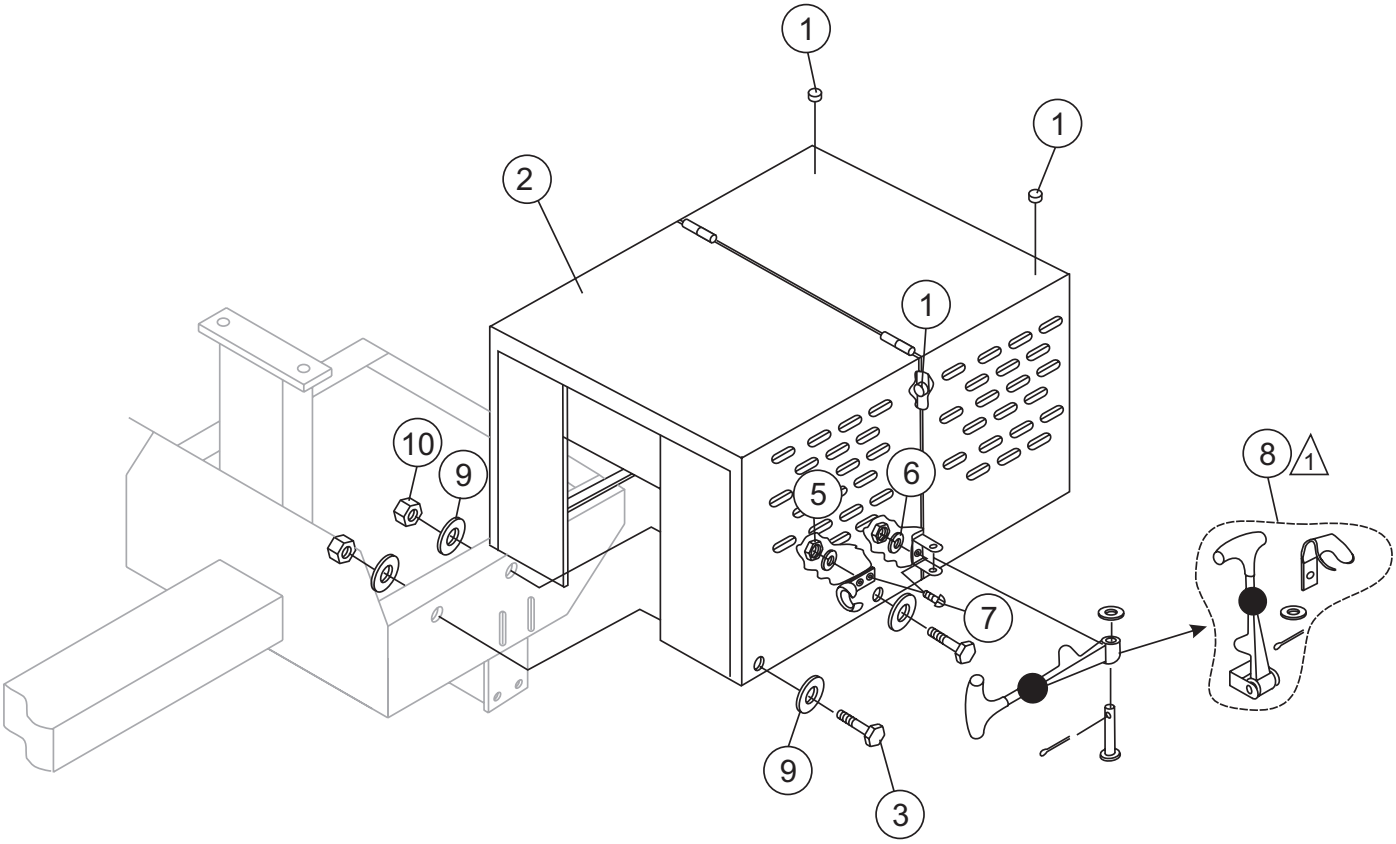

REMARQUES :

1 L'ASSEMBLAGE COMPLET DU LOQUET COMPREND LES ARTICLES SITUÉS DANS LES LIGNES POINTILLÉES. LES ARTICLES NE PEUVENT PAS ÊTRE VENDUS SÉPARÉMENT

NO.	N° DE PIÈCE	NOM DE PIÈCE	QTÉ.	REMARQUES
1	490202	PROTECTEUR CAOUTCHOUC	4	
2	514694	ENCEINTE DU MOTEUR AVEC DECALS	1	COMPREND ARTICLE AVEC *
3	492375	BOULON 3/8 PO NC X 1 PO G5	6	
4	EM923023	RONDELLE, PLATE 5/16 PO	8	
5	13287	CONTRE-ÉCROU 8- 32	6	PIÈCE DE RECHANGE UNIQUEMENT
6	2203	RONDELLE, PLATE # 10	6	PIÈCE DE RECHANGE UNIQUEMENT
7	1307	RHMS 8-32 X 1/2 PO	6	PIÈCE DE RECHANGE UNIQUEMENT
8*	491010	ENS. LOQUET, COMPLET	2	
9	492598	RONDELLE, PLATE 3/8 PO	12	
10	2105164	ÉCROU 3/8 PO NC G5	6	

ENSEMBLE DE PLAQUE MONTAGE POUR MOTEUR À ESSENCE

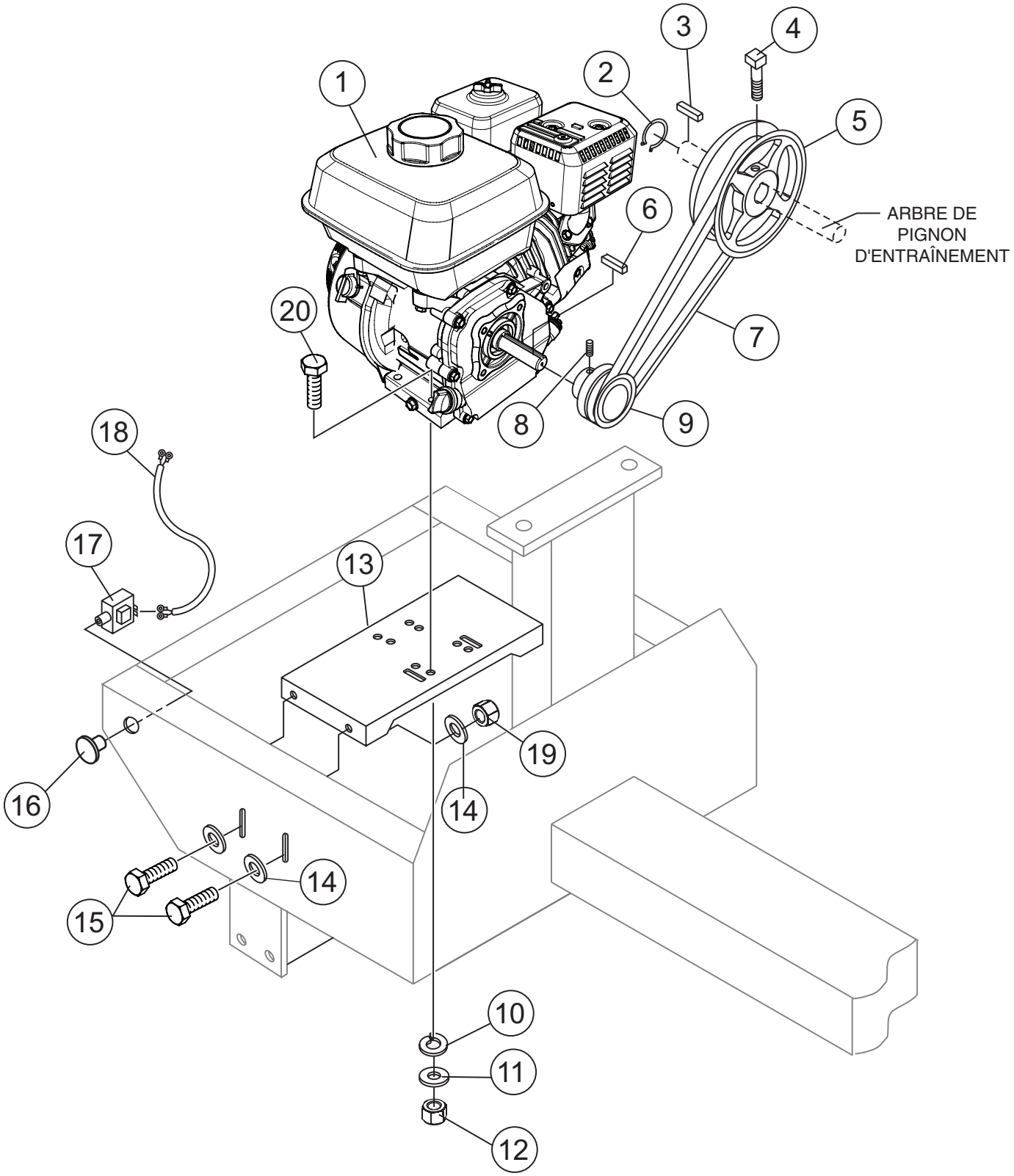

ENSEMBLE DE PLAQUE MONTAGE POUR MOTEUR À ESSENCE

NO.	N° DE PIÈCE	NOM DE PIÈCE	QTÉ.	REMARQUES
1	GX240UT1QA2	MOTEUR, HONDA 8,0 HP	1	REMPLACE MOTEUR GX240K1QA2
2	490956	ANNEAU ÉLASTIQUE	1	
3	500275	CLÉ CARRÉE 1/4 X 40 MM	1	
4	492468	ENS. VIS 5/16 PO NC X 3/4 PO	1	
5	514060	POULIE SUPÉRIEURE	1	
6	90745ZE2600	CLÉ CARRÉE 6,3 X 6,3 X 43 MM 8,0 HP	1	
7	493399	COURROIE EN V, B-55 8,0 HP	1	
8	492468	VIS ALLEN 5/16 PO NC X 3/8 PO	1	
9	504075	POULIE D'ENTRAÎNEMENT 8,0 HP	1	
10	EM923343	RONDELLE, BLOCAGE 5/16 PO	4	
11	EM923023	RONDELLE, PLATE 5/16 PO	4	
12	2105164	ÉCROU, HEX 5/16 X18 NC G5	4	
13	514810	PLAQUE DE BASE, MOTEUR	1	
14	492600	RONDELLE, PLATE 1/2 PO	8	
15	EM963692	BOULON, HEX 1/2 PO NC 1-1/2 PO G5	4	
16	29174-001	BOUTON, ARRÊT	1	
17	29173-001	COMMUTATEUR, ARRÊT	1	
18	510573C	FAISCEAU DE CÂBLES DU MOTEUR	1	
19	492584	ÉCROU AUTOFREINÉ 1/2 PO	4	

ENSEMBLE DE PLAQUE MONTAGE POUR MOTEUR ÉLECTRIQUE

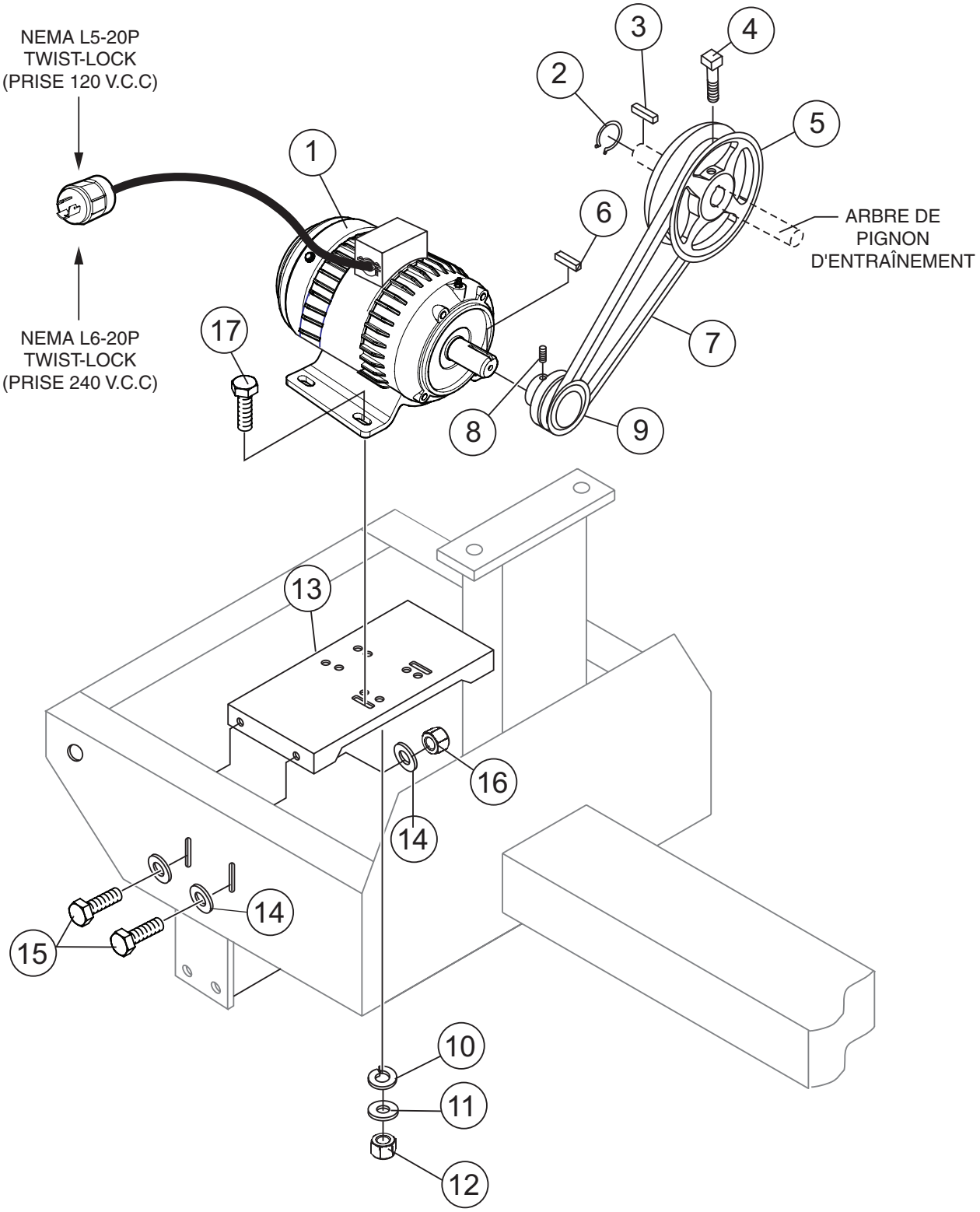

ENSEMBLE DE PLAQUE MONTAGE POUR MOTEUR ÉLECTRIQUE

NO.	N° DE PIÈCE	NOM DE PIÈCE	QTÉ.	REMARQUES
1	P145K17DB45A	MOTEUR ELECTRIQUE 1,5 HP	1	
2	490960	ANNEAU ÉLASTIQUE	1	
3	500275	CLÉ CARRÉE 1/4 PO X 40 MM	1	
4	492476	ENS. VIS 5/16 PO NC X 3/4 PO	1	
5	514060	POULIE SUPÉRIEURE	1	
6	500169	CLÉ CARRÉE 3/16 PO X 50 MM	1	
7	512265	COURROIE EN V, B-59	1	
8	492468	VIS ALLEN 5/16 PO NC X 1/2 PO	1	
9	514923	POULIE D'ENTRAÎNEMENT	1	
10	EM923343	RONDELLE, BLOCAGE 5/16 PO	4	
11	EM923023	RONDELLE, PLATE 5/16 PO	4	
12	2105164	ÉCROU, HEX 5/16 X18 NC G5	4	
13	514810	PLAQUE DE BASE, MOTEUR	1	
14	492600	RONDELLE, PLATE 1/2 PO	8	
15	EM963692	BOULON, HEX 1/2 PO NC 1-1/2 PO G5	4	
16	492584	ÉCROU AUTOFREINÉ 1/2 PO	4	
17	492367	BOULON 5/16PO/ X 1- 3/4 PO G5	4	

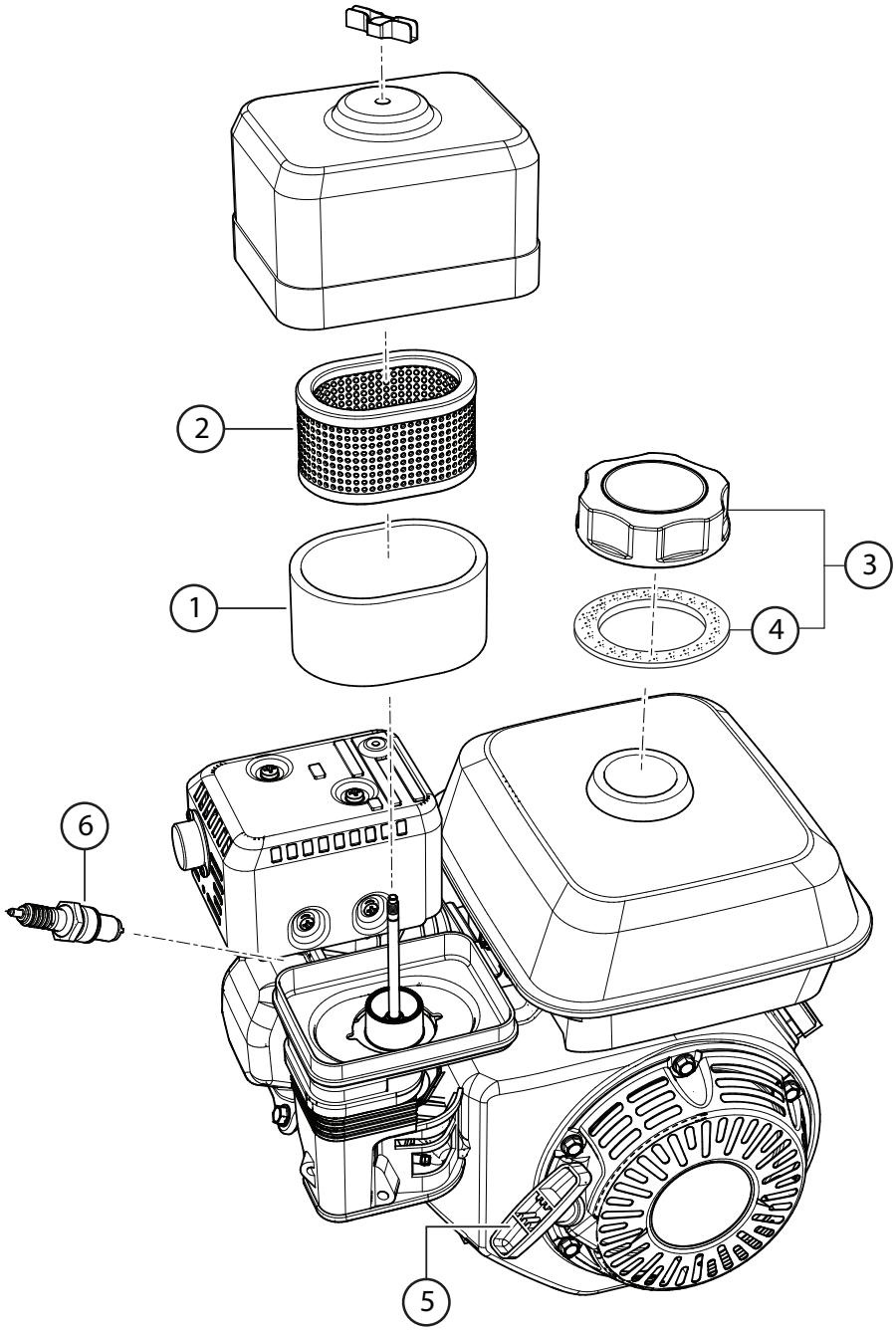
2
1
3
4
6
5

NO.	N° DE PIÈCE	NOM DE PIÈCE	QTÉ.	REMARQUES
1	17218ZE2505	FILTRE, EXTÉRIEUR	1	
2♣	17210ZE2515	ÉLÉMENT FILTRANT	1	
2◊	17210ZE2822	ÉLÉMENT FILTRANT (DOUBLE)	1	
3♣	17620ZH7023	BOUCHON DE RÉSERVOIR	1	COMPREND ARTICLES AVEC/%
3◊	17620Z4H020	BOUCHON DE RÉSERVOIR	1	COMPREND ARTICLES AVEC/$
4%	17631ZH7003	JOINT	1	
4$	17631Z0T801	JOINT	1	
5	28462ZE2W11	CÂBLE, DÉMARREUR	1	
6	9807956855	BOUGIE D'ALLUMAGE, DENSO	1	

AVIS

♣ HONDA GX240K1QA2

◊ HONDA GX240UT1QA2

MANUEL D'UTILISATION ET DES PIÈCES

VOICI COMMENT OBTENIR DE L'AIDE

AVOIR LE NUMÉRO DE MODÈLE ET
LE NUMÉRO DE SÉRIE EN MAIN LORS DE L'APPEL

ÉTATS-UNIS

Multiquip Inc.

(310) 537- 3700
6141 Katella Avenue Suite 200
Cypress, CA 90630
E-MAIL : mq@multiquip.com
SITE WEB : www.multiquip.com

CANADA

Multiquip

(450) 625-2244
4110 Industriel Boul.
Laval, Québec, Canada H7L 6V3
E-MAIL : infocanada@multiquip.com

ROYAUME-UNI

Siège social limité Multiquip (RU)

0161 339 2223
Unit 2, Northpoint Industrial Estate,
Global Lane,
Dukinfield, Cheshire SK16 4UJ
E-MAIL : sales@multiquip.co.uk

© COPYRIGHT 2021, MULTIQUIP INC.

Multiquip Inc, le logo MQ logo sont des marques déposées de Multiquip Inc. et ne peuvent être utilisées, reproduites ou modifi ées sans autorisation écrite de l'auteur. Toutes les autres marques commerciales appartiennent à leurs propriétaires respectives et sont utilisées avec leur autorisation.

Ce manuel DOIT accompagner le matériel en permanence. Ce manuel est considéré comme étant une pièce permanente du matériel et devrait rester avec la machine en cas de revente.

L'information et les spécifi cations incluses dans cette publication étaient en vigueur à l'heure de l'autorisation d'imprimer. Les illustrations, descriptions, références et données techniques contenues dans ce manuel sont fournies uniquement à titre indicatif et ne peuvent pas être considérées comme contraignantes. Multiquip Inc. se réserve le droit de supprimer ou modifier les spécifications, dessins ou informations publiés dans cette publication à tout moment et sans préavis et ce sans qu'aucune obligation n'en découle.

Votre concessionnaire local est :

MULTIQUIP®